DIE RAUMPLUS-TECHNIK IM ÜBERBLICK_

TRENNWAND-, TÜR- UND SCHRANKSYSTEME

Qualitätssicherung seit 1986 • made by raumplus Germany • Technik & Produktentwicklung

10 JAHRE GARANTIE made by raumplus

raumplus

TECHNIK UND SYSTEME – EINE ÜBERSICHT ÜBER DIE MÖGLICHKEITEN VON RAUMPLUS

03_ SYSTEMBESCHREIBUNG
04_ PROFILE FÜR TRENNWÄNDE MIT GLEITTÜREN (IN KOMBINATION)
05_ GLEITTÜR UND TRENNWANDELEMENT
06_ CLIPS-, T-VERBINDUNGEN UND RUNDSÄULEN FÜR GLEITTÜR- UND TRENNWAND-ANWENDUNGEN
07_ KABELKANÄLE, DREH- UND GLEITTÜREN IN KOMBINATION MIT TRENNWÄNDEN
08_ WANDANSCHLÜSSE FÜR TRENNWANDELEMENTE
09_ WANDANSCHLÜSSE FÜR GLEITTÜRELEMENTE
10_ AUSSCHREIBUNGSTEXTE
11_ TÜRSYSTEME IN KOMBINATION MIT DEM TRENNWANDSYSTEM
12_ PROFILE FÜR GLEITTÜRANLAGEN
14_ BODENGEFÜHRTE GLEITTÜR UND DECKENGEFÜHRTE AIR-GLEITTÜR
15_ GLEITTÜR MIT ALUMINIUMRAHMEN UND RAHMENLOSE GLEITTÜR
16_ BODENSCHIENEN
18_ DECKEN- UND LAUFSCHIENEN
19_ ANORDNUNG DER TÜREN
20_ SYNCHRO-ANTRIEB FÜR AIR-GLEITTÜREN
20_ UNTERE SICHERHEITSROLLE
21_ FALTTÜR-, DREHTÜR- UND KORPUSDREHTÜRSYSTEME
22_ ZIMMERTÜRSYSTEME SWING DOOR UND SWING DOOR SLIM LINE
24_ TÜRGRIFFVARIANTEN
26_ SCHLÖSSER
28_ SPROSSEN
29_ FÜLLUNGEN
30_ INNENSYSTEME ECOLINE UND LEGNO
31_ INNENSYSTEM RIMA
32_ INNENSYSTEM UNO
33_ INNENSYSTEM CORNICE
34_ OBERFLÄCHEN INNENSYSTEME
35_ GRIFFVARIANTEN FÜR SCHUBKÄSTEN
36_ MÖBELSYSTEM RAUMPLUS »*MOBILE*«
37_ BERATUNG UND PLANUNG
38_ QUALITÄT UND PRODUKTION
39_ SERVICE

SYSTEMBESCHREIBUNG

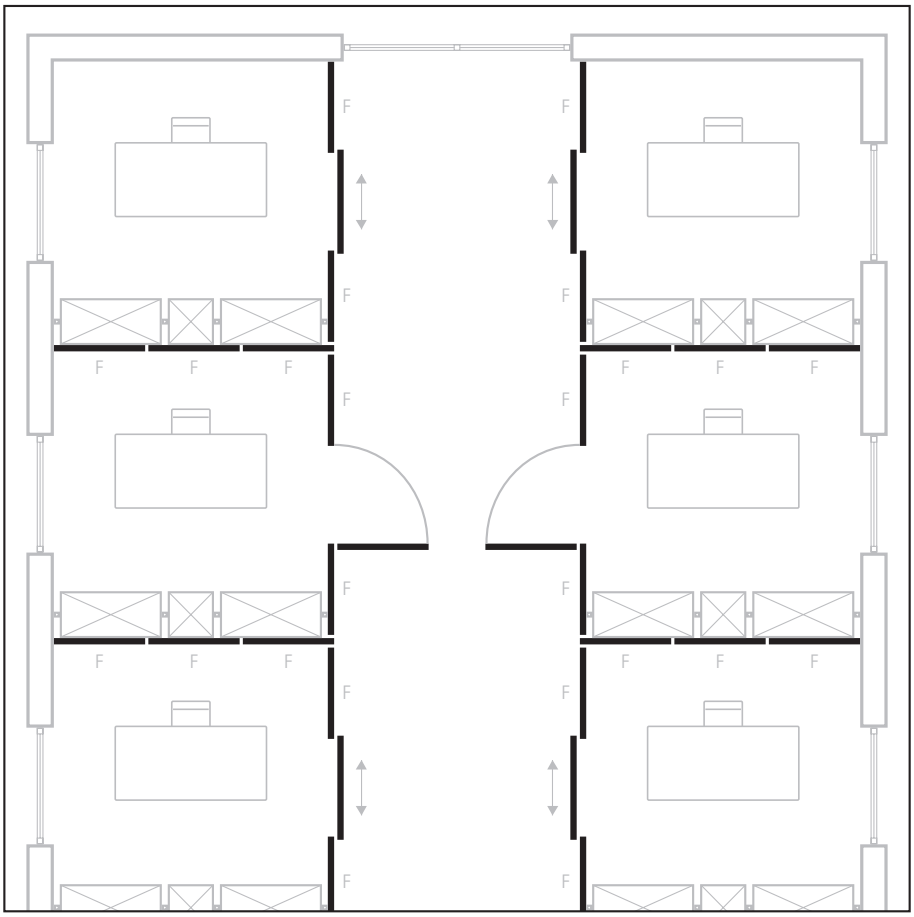

1_

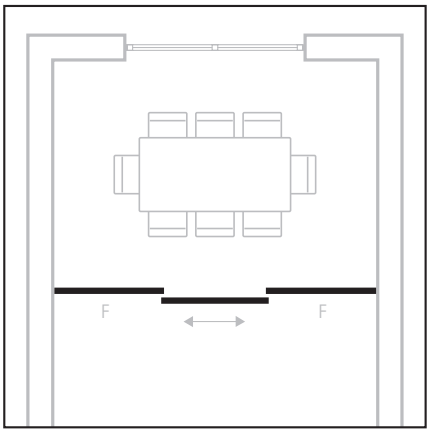

2_

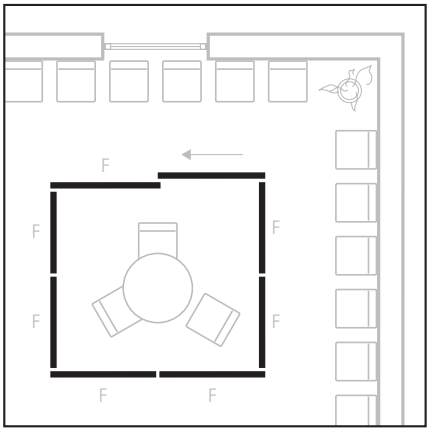

3_

EINSATZGEBIET

Das **raumplus**-Trennwandsystem ist ein flexibles und variables Raumgliederungssystem, bestehend aus Trennwandelementen, Gleittüren und Drehtüren. Es kann raumhoch als Trennwand oder, in Verbindung mit Gleittüren, als Raumteiler eingesetzt werden. Auch eine deckenunabhängige Raum-in-Raum-Anwendung ist möglich.

Das System ist jederzeit ohne großen Aufwand zu ergänzen oder umzubauen. Seine Konstruktion und die eingesetzten Materialien sind für den individuellen und designorientierten Innenausbau geeignet.

Der Einsatz von Glas in Verbindung mit dem filigranen **raumplus**-Rahmensystem aus Aluminiumprofilen erzeugt Transparenz und ein großzügiges Raumgefühl.

Neue Raumkonzepte können so ohne großen baulichen Aufwand kostengünstig und schnell umgesetzt werden. Für einige Systeme können bei Bedarf Standsicherheitszertifikate angefordert werden.

EINBAUSITUATION

Das System ist teilweise abhängig von der Deckenkonstruktion, der deckenbündige Einbau (Sonderkonstruktion) der Deckenschiene bei abgehängten Decken ist möglich. Ebenso ist der Einbau ohne Deckenanschluss möglich. Daher ist das System auch nachträglich montierbar.

KONSTRUKTION

Die **raumplus**-Systeme werden grundsätzlich individuell nach Maß angefertigt und vormontiert angeliefert.

Es sind selbsttragende Systeme, bei denen das Gewicht der Elemente entweder auf den Boden übertragen wird oder an der Decke hängt. Raum-in-Raum-Anwendungen können mit einer festen Decken- oder Wand-Anbindung frei im Raum aufgebaut werden und neue Raumnutzungskonzepte unterstützen.

Kabelkanäle, Türzargen in verschiedenen Abmessungen und Sicherheitsrollen runden das Angebot ab.

FEUER- UND SCHALLSCHUTZ

Die Brandschutzklasse ist A gemäß DIN 4102 (nicht brennbar), der Schallschutz beträgt bei Trennwandanlagen bis zu 30 dB $R_{W,P}$ in eingebautem Zustand. Bei Bedarf kann ein Schallschutzzertifikat angefordert werden.

1_ Trennwand_ Büroabtrennungen mit Trennwänden sowie Gleittüren und Drehtüren mit Ganzglastürblatt als Eingangsöffnung
2_ Raumteiler_ Raumabtrennung mit Festelementen sowie einer Gleittür als Eingangsöffnung
3_ Raum-in-Raum-Anwendung_ Raumabtrennung durch freistehenden Kubus mit Festelementen sowie Gleittüren als Eingangsöffnung

PROFILE FÜR TRENNWÄNDE MIT GLEITTÜREN (IN KOMBINATION)

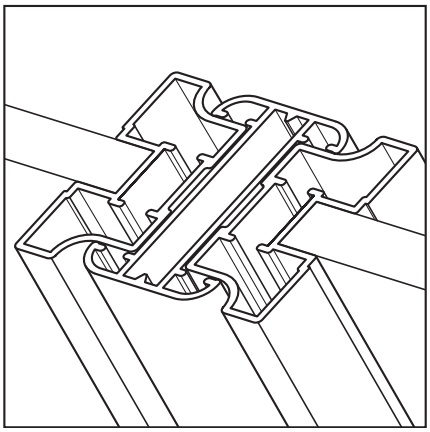

1_ S1500 symmetrisch

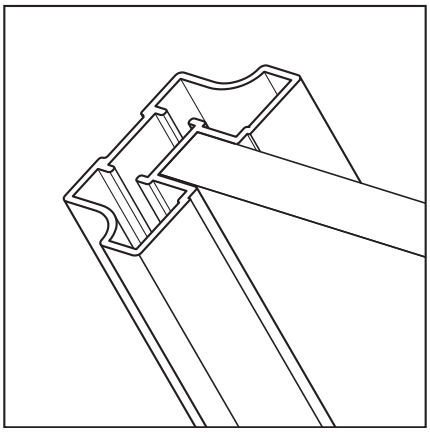

2_ S1500 symmetrisch

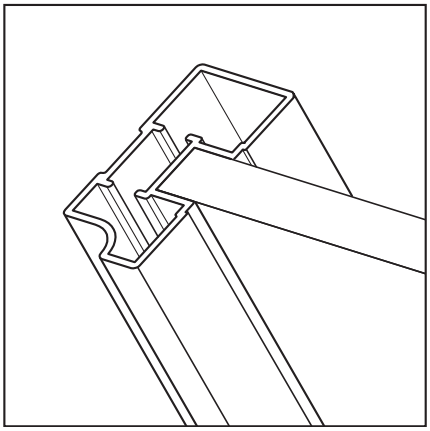

3_ S1500 asymmetrisch

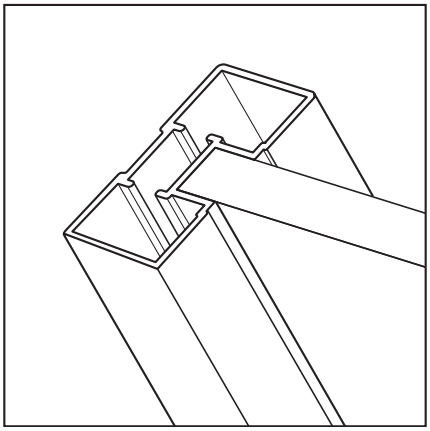

4_ S1500 rechteckig

Für alle Profile bieten wir standardmäßig die hier aufgeführten Oberflächen an. Sonderlösungen in Farbe oder Oberfläche auf Anfrage.

1_ S1500_ als Trennwandanlage mit Clips-kombiprofil
2_ S1500_ symmetrisch
3_ S1500_ asymmetrisch
4_ S1500_ rechteckig

PROFIL-OBERFLÄCHEN		
SYSTEM	**S1500**	**AIR**
ELOXAL		
Silber	+	+
PULVERBESCHICHTET		
Weiß	+	+
nach RAL	+	+

GLEITTÜR UND TRENNWANDELEMENT

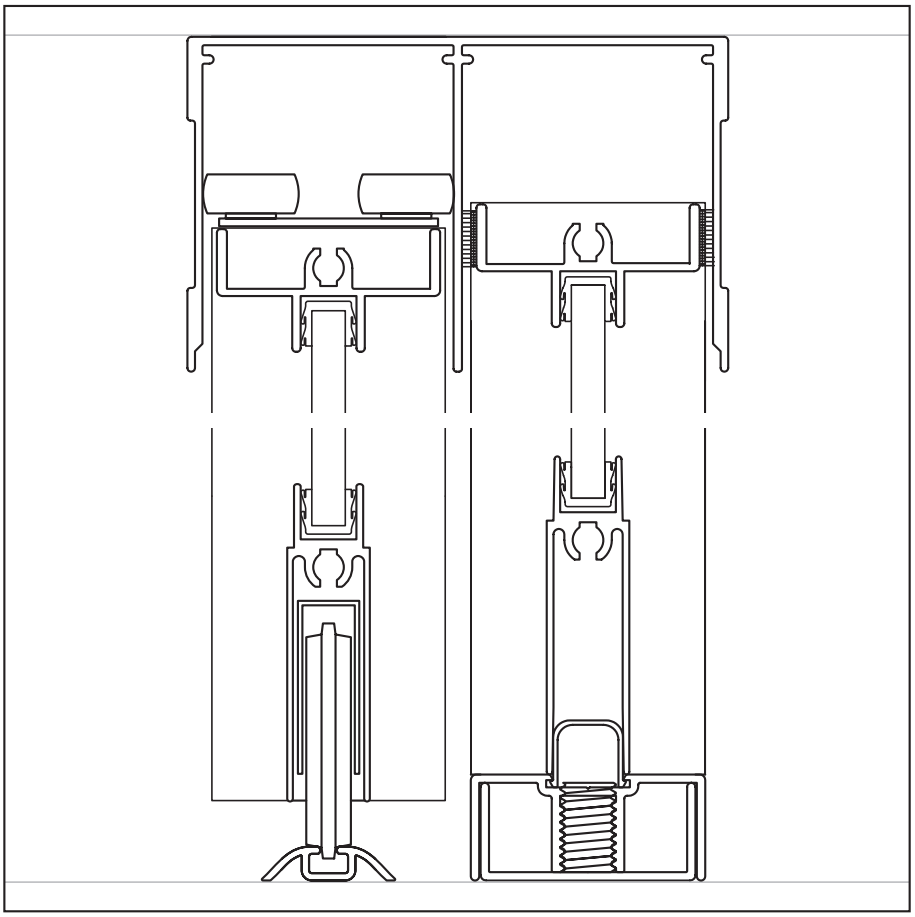

1_

Bei **raumplus** leiten sich die feststehende Trennwand und die bewegliche Gleittür aus ein und demselben System ab – daher funktionieren sie so gut miteinander. Bei der Installation sorgen einheitliche Bauelemente wie die mehrläufige Deckenschiene für Türen und Wände für niedrigen Montageaufwand und hohe Passgenauigkeit. Und auch in puncto Füllungsdesign lassen sich Wände und Türen perfekt aufeinander abstimmen.

2_

1_ Gleittür- und Trennwandsystem_
S1500; Vertikalschnitt durch Gleittür und Festelement mit Decken- und Bodenanschluss; 2-läufige Deckenschiene

2_ Gleittür- und Trennwandsystem_
S1500 AIR und S1500
Rahmen_ silber eloxiert
Füllung_ VSG 9 mm klar
Anwendung_ Trennwandanlage mit AIR-Gleittür
Griffstange_ aufgesetzt

3_ Gleittür- und Trennwandsystem_
S1500
Rahmen_ silber eloxiert
Füllung_ VSG 6 mm mit Folie weiß matt (innenliegend)
Anwendung_ Trennwandanlage mit Gleittür
Bodenschiene_ 1-läufig, eingelassen

3_

CLIPS-, T-VERBINDUNGEN UND RUNDSÄULEN FÜR GLEITTÜR- UND TRENNWAND-ANWENDUNGEN

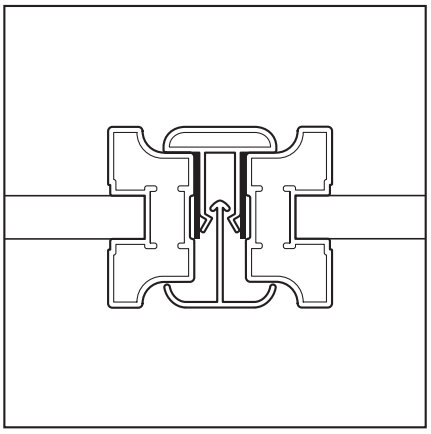

1_

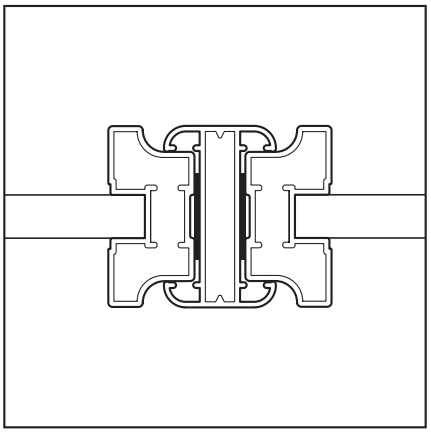

2_

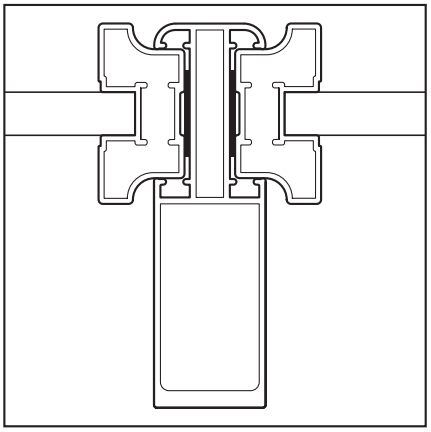

3_

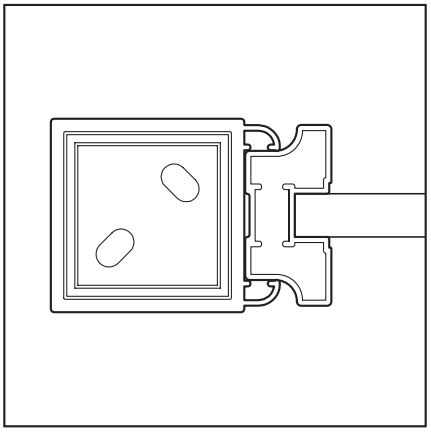

4_

Verbindungen und Clips sind das A und O der variablen und in den Maßen frei zu gestaltenden Trennwandkonstruktion. Sie gewährleisten besondere Freiheit in der Gestaltung des Systems, einfache Installation und hohen Komfort im Fall einer nachträglichen Anpassung oder zum nachträglichen Austausch einzelner Elemente.

1_ Clipsverbindung_ zweier Trennwandelemente (nachträglich lösbar, zum Austausch einzelner Elemente)
2_ Clipskombiprofil
3_ Clips-Verstärkungsprofil_ für eine höhere Stabilität der Trennwandanlage
4_ Clipsquadratrohr
5_ T-Verbindung_ von zwei Trennwänden und einer Gleittür durch Rundrohr
6_ T-Verbindung_ von drei Trennwänden mit Quadratrohr
7_ 90°-Ecke_ von zwei Trennwänden mit Quadratrohr
8_ Ecke_ mit beliebigem Winkel von zwei Trennwänden mit Rundrohr
9_ Y-Verbindung_ mit beliebigen Winkeln von zwei Trennwänden und einer Gleittüranlage mit Rundrohr
10_ 1- bis 4-fach-Verbindung_ von einer bis zu vier Gleittüranlagen mit großem Quadratrohr (90 mm – optional auch 100 mm, ohne Abb.)

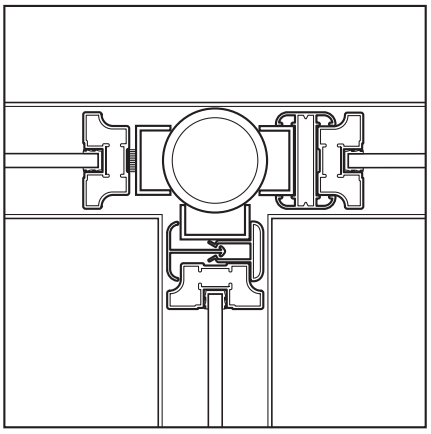

5_

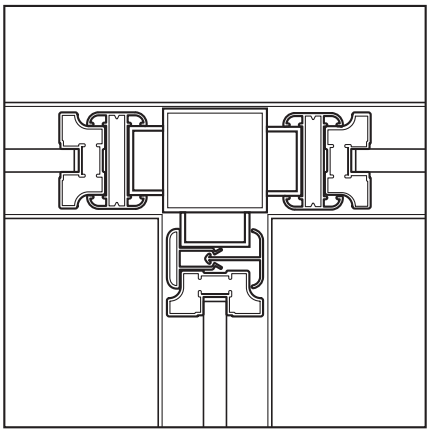

6_

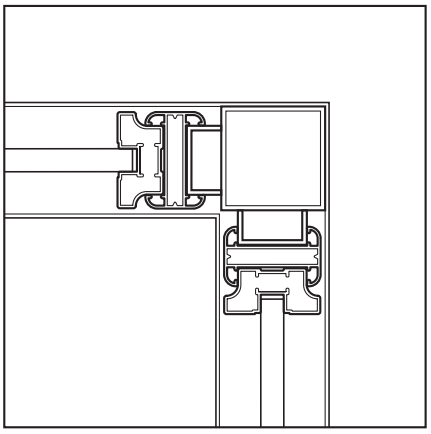

7_

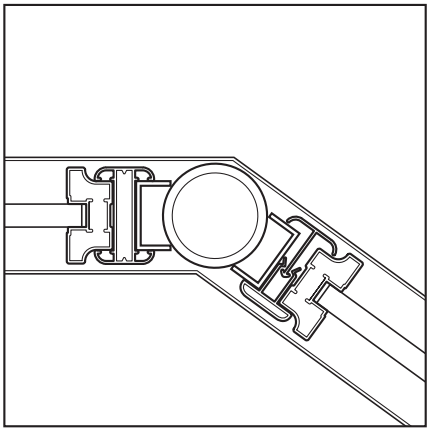

8_

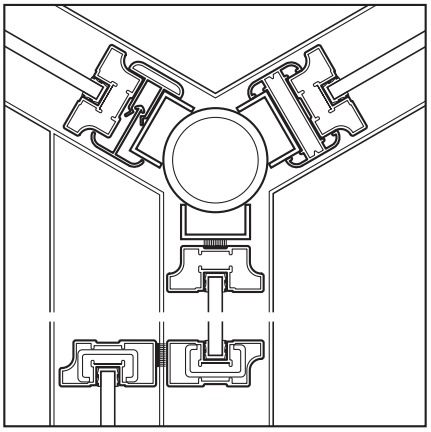

9_

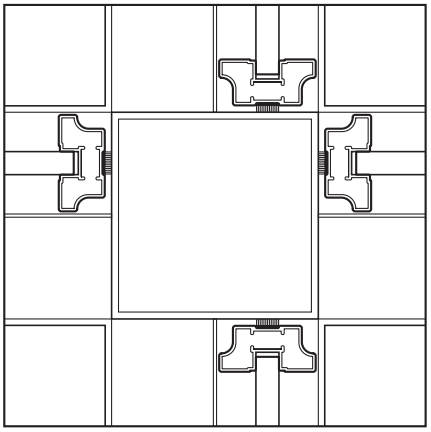

10_

KABELKANÄLE, DREH- UND GLEITTÜREN IN KOMBINATION MIT TRENNWÄNDEN

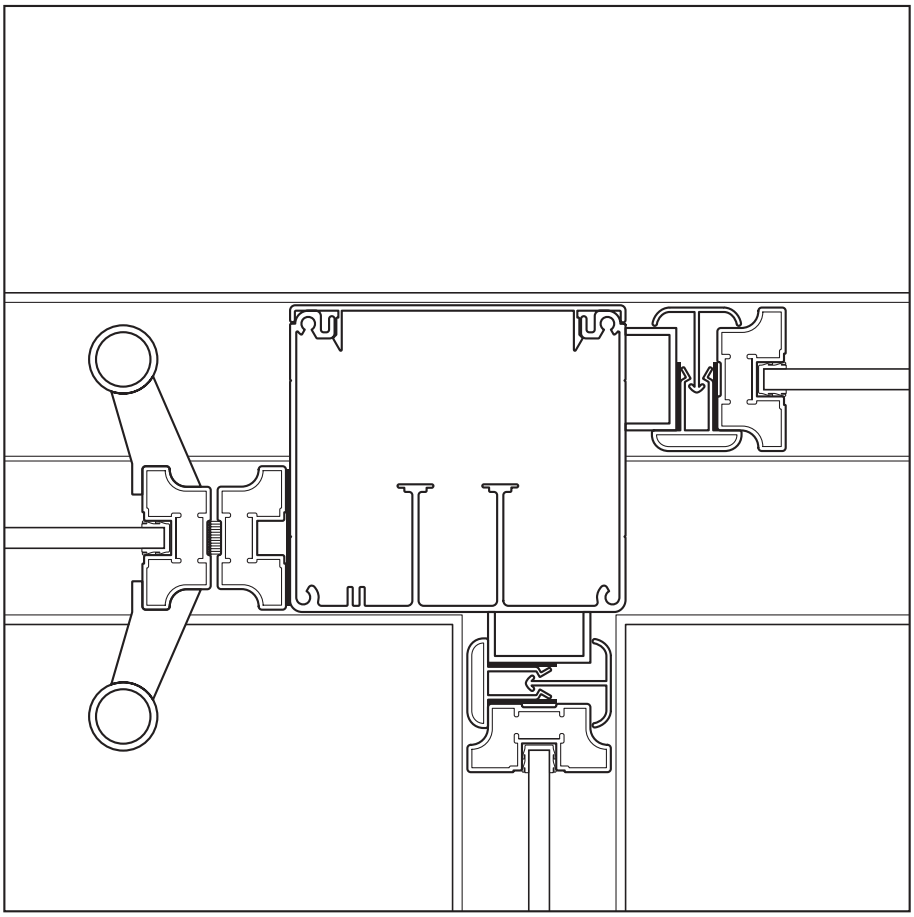

1_

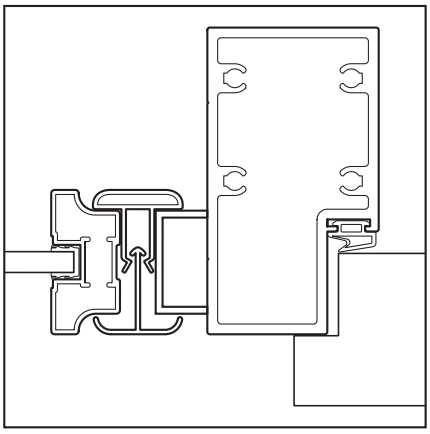

2_

3_

Die Trennwand lässt sich nicht nur mit der Gleittür, sondern auch mit einer Drehtür kombinieren. Eine weitere Anforderung sind Kabelkanäle für die Verlegung von Leitungen oder die Anbringung von Schaltern sowie Strom-, Telefon- und PC-Anschlüssen. Selbstverständlich hat **raumplus** auch diese Möglichkeiten parat.

1_ Kabelkanal als T-Verbindung_ für zwei Trennwände und eine Gleittür
2_ Türzarge 90_ mit Trennwandanschluss
3_ Schalter-Steckdosen-Kombination_ im Kabelkanal
4_ Türzarge 90_ mit Kabelkanal und Trennwandanschluss
5_ Profilkombination_ S1500 und S3000 bei Trennwänden und Gleittüren

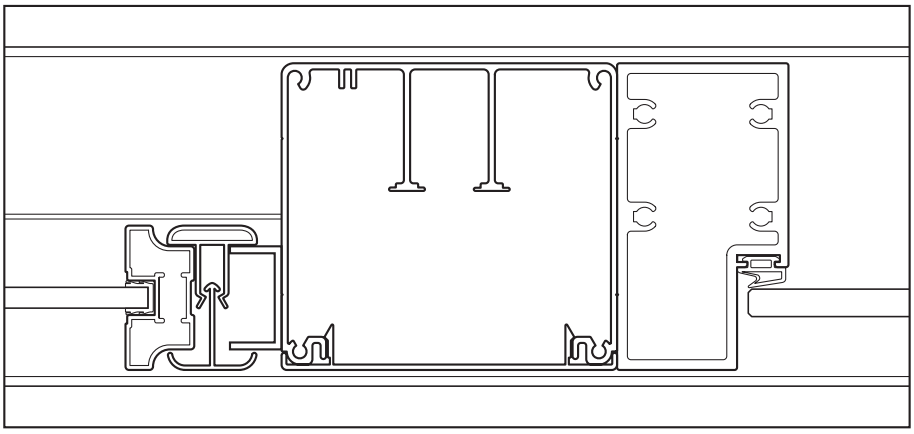

4_

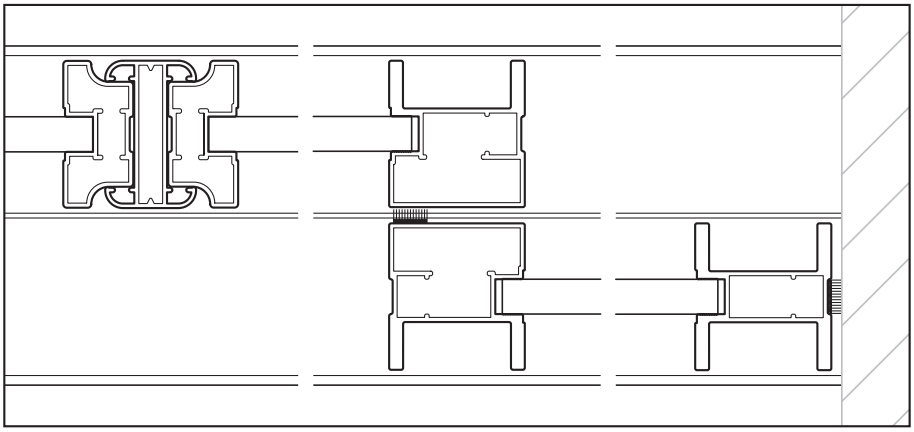

5_

WANDANSCHLÜSSE FÜR TRENNWANDELEMENTE

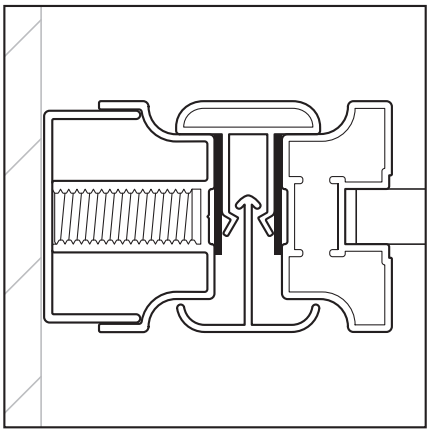

1_

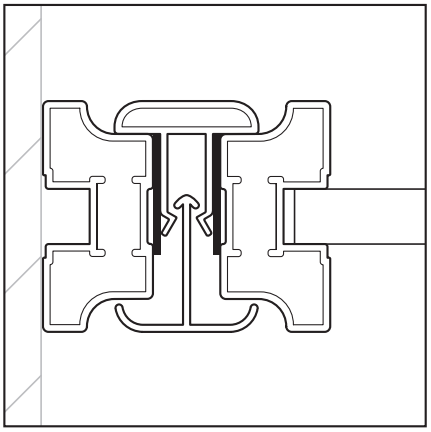

2_

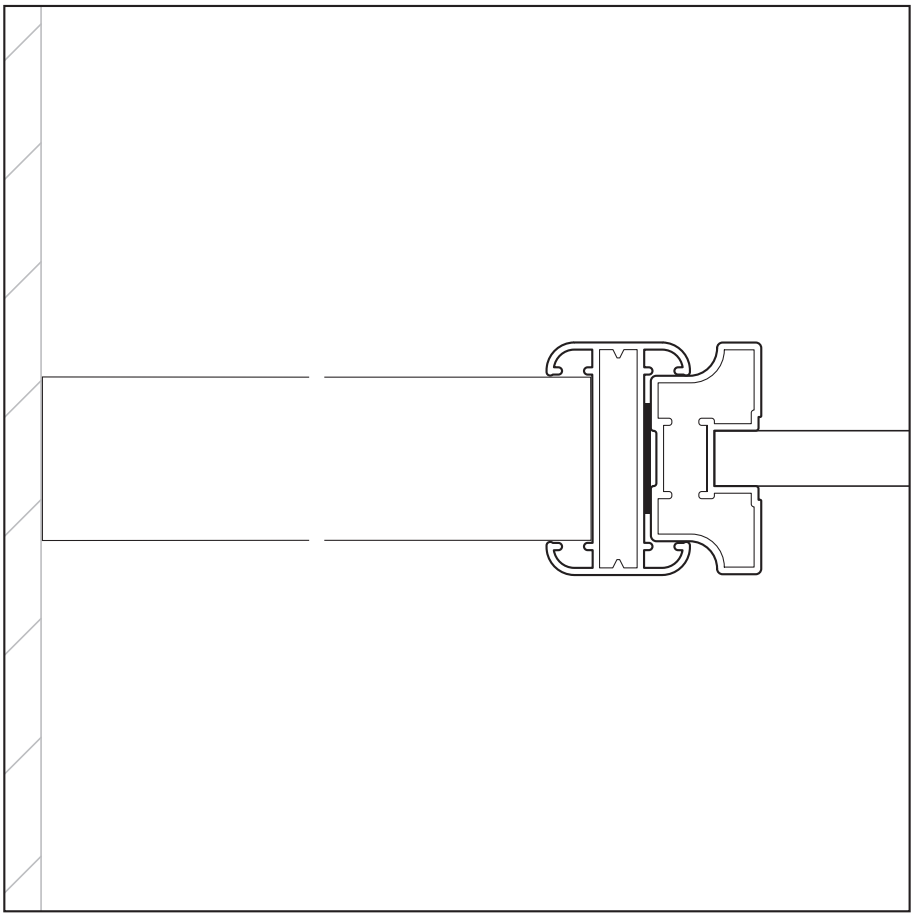

3_

Um schiefe Wände, Unebenheiten und Details wie Fußleisten, Heizungsrohre oder Kabel auszugleichen, verfügen unsere Systeme über verschiedene Möglichkeiten der Wandanschlüsse, die eine Installation in beinahe jeder Raumsituation möglich machen.

1_ Wandausgleich_ variabel
2_ Wandanschluss_ fest
3_ Wandanschluss_ Sonderlösung mit individueller Anschlusstiefe (ermöglicht unter anderem Aussparungen wie Simse, Leitungen etc.)

4_ Wandanschluss im Materialverbund_ gerade (erhältlich in den Oberflächen EGGER EURODEKOR®, MDF lackiert nach RAL, Sikkens, NCS oder Furnier)
5_ Wandanschluss im Materialverbund_ schräg (erhältlich in den Oberflächen EGGER EURODEKOR®, MDF lackiert nach RAL, Sikkens, NCS oder Furnier)
6_ Wandanschluss aus Alu-Profilen_ 1-läufig, silber eloxiert, Verstellbereich: 20 – 30 mm (10 mm)
7/8_ Wandanschluss aus Alu-Profilen_ 2-läufig, silber eloxiert oder weiß lackiert, Verstellbereich: 31 – 48 mm (17 mm)

WANDANSCHLÜSSE FÜR GLEITTÜRELEMENTE

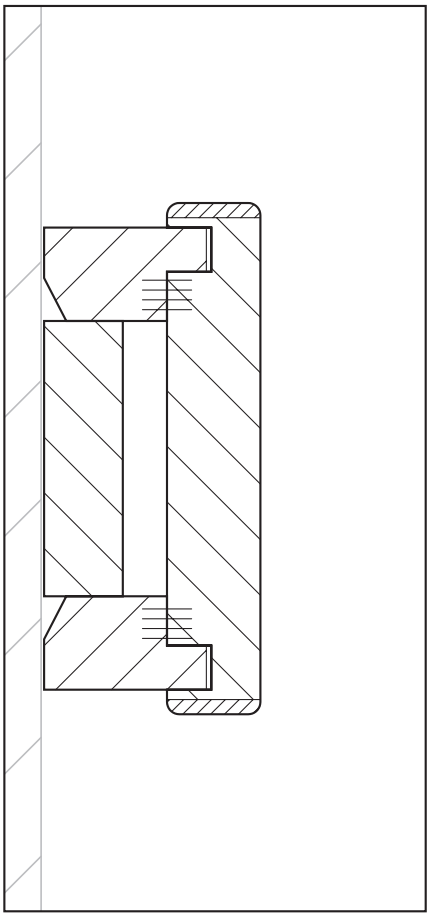

4_

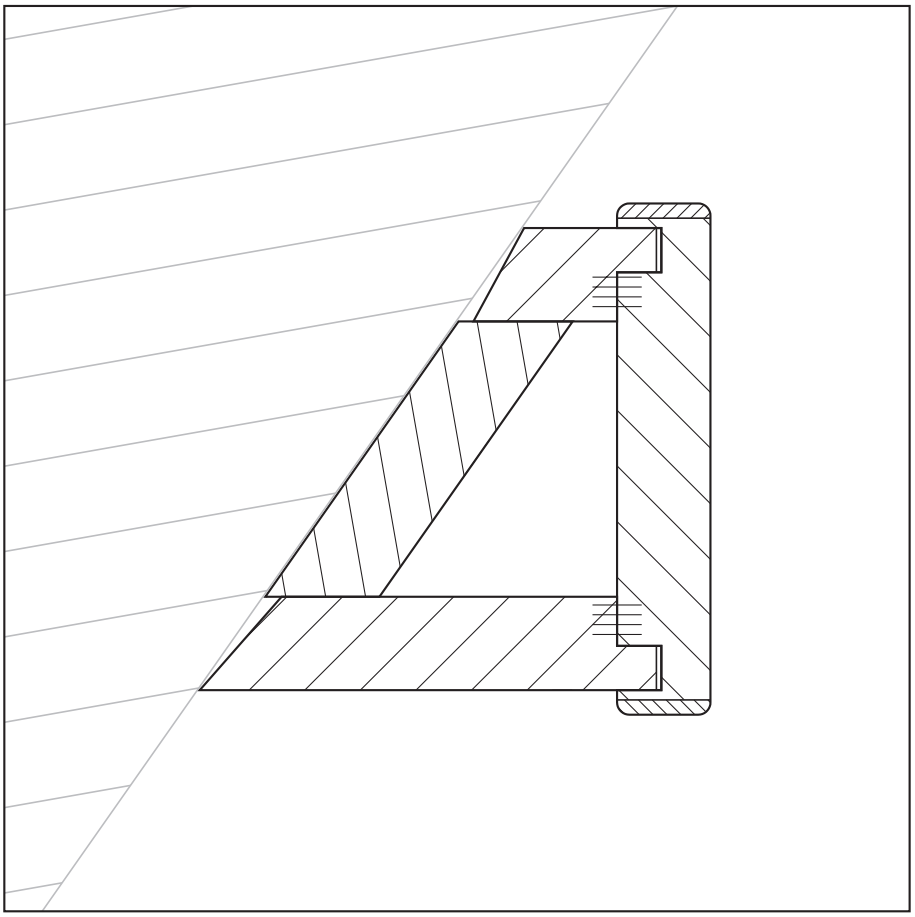

5_

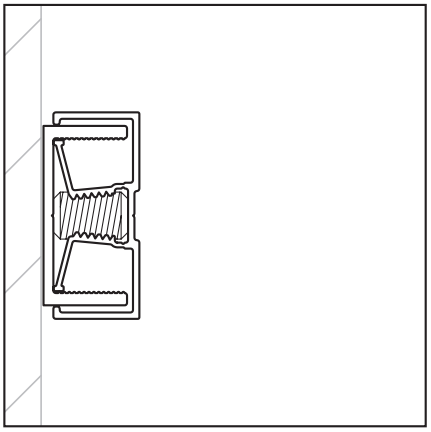

6_

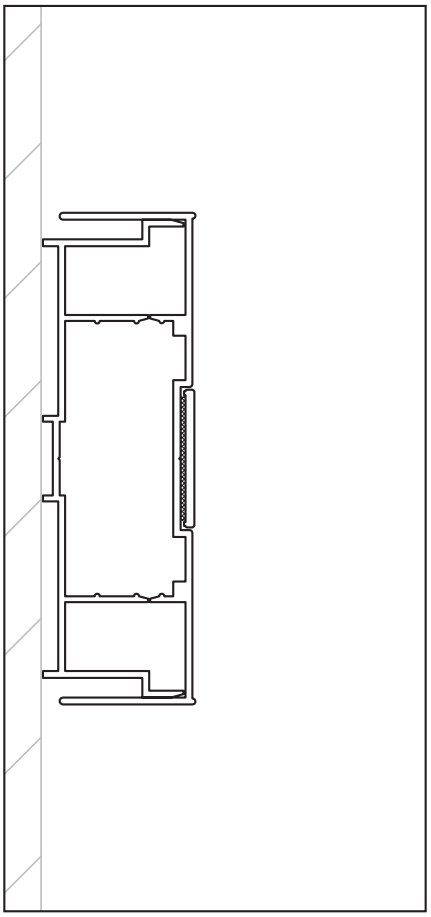

7_

8_

AUSSCHREIBUNGSTEXTE

TRENNWANDSYSTEM S1500

Allgemeines:
Maßlich unabhängige, einschalige Kompaktwand in 50 mm Tiefe (1-läufige Deckenschiene) mit individueller Elementbreite bis max. 1600 mm und Höhe bis max. 3100 mm (Standsicherheit ist bis 3000 mm Höhe zertifiziert). Leicht montierbar, nachträglich umsetzbar. Einzelne Elemente austauschbar. Als Durchgangstüren sind wahlweise Drehtüren mit Aluminiumzarge oder raumhohe Gleittüren einsetzbar.

Konstruktion:
Selbsttragendes System, bei dem das Gewicht aller Wandelemente (mittels unterem Anschlussprofil) auf den Boden übertragen wird.
- gleitender Deckenanschluss
- Endlosbauweise möglich

Grundbestandteile, Einzelteile:
1-läufige Boden- und Deckenschienen (50 mm Bautiefe). Elementrahmen aus Aluminium, bestehend aus zwei 20 mm breiten Senkrechtprofilen sowie einem oberen und einem unteren Querprofil und einer darin eingefassten Füllung. Übereckanordnungen von 80° bis 180° sind stufenlos möglich.

Wählbare Füllungen z. B.:
- Sicherheitsglasfüllung in 4 – 8 mm Dicke in klarer, satinierter oder lackierter Ausführung und für Folie
- Schallschutzglas VSG, 9 mm, klar ($R_{W,P}$ = 30 dB) – Die schalldämmende Wirkung dieses Glases kann nur beim Trennwandsystem S1500 gewährleistet werden. Bei Gleittüren ist diese schalldämmende Wirkung aufgrund der Bauart nicht gewährleistet!
- Kunststoffdekor oder furnierte Holzfüllung in 10 oder 38 mm Dicke
- Schichtstoffe, tapezierte oder stoffbespannte Füllungen
- magnetische und beschreibbare Füllungen
- Materialkombinationen in den einzelnen Elementen sind möglich, die Füllungen können horizontal oder vertikal geteilt werden

Rahmenoberflächen:
- Standard Eloxaltöne: Silber
- Pulverbeschichtung: Weiß RAL 9016
- andere RAL-Farbtöne als Sonderanfertigung

Einstellmöglichkeiten:
- unteres Anschlussprofil (UAP) ist höhenverstellbar
- variabler Wandausgleich ist breitenverstellbar

Beständigkeit:
- korrosions-, farbbeständig, verrottungsfest

Pflegehinweis:
- abwaschbar

Elektroinstallation:
- senkrechte Kabelkanäle können integriert werden

Umsetzbarkeit:
- komplette Wände oder einzelne Elemente sind leicht montier-, umsetz- oder austauschbar

Reparaturmöglichkeiten:
- Austausch von Teilelementen leicht möglich

Lieferumfang:
- Trennwandelement inkl. UAP und Deckenschiene sowie Dichtungsbürste

GLEITTÜRSYSTEM S1500

Allgemeines:
Maßlich unabhängige Gleittür in 50 mm Tiefe (1-läufige Deckenschiene) mit individueller Elementbreite bis max. 1500 mm und Höhe bis max. 3100 mm (Standsicherheit ist bis 3000 mm Höhe zertifiziert). Leicht montierbar, nachträglich umsetzbar. Einzelne Elemente austauschbar. Universell einsetzbar, im Schrankbereich, als Raumteiler oder kombinierbar mit dem Trennwandsystem S1500.

Konstruktion:
Selbsttragendes System, bei dem das Gewicht aller beweglichen Türelemente auf den Boden übertragen oder in die Deckenkonstruktion eingeleitet wird.
- gleitender Deckenanschluss
- Endlosbauweise möglich

Grundbestandteile, Einzelteile:
1- und 2-läufige Boden- und Deckenschienen (50 mm bzw. 97 mm Bautiefe). Die Bodenschienen sind wahlweise aufgesetzt oder eingelassen lieferbar, für Teppich-, Parkett-, Fliesen- oder Steinfußboden. Elementrahmen aus Aluminium, bestehend aus zwei 20 mm breiten Senkrechtprofilen sowie einem oberen und einem unteren Querprofil und einer darin eingefassten Füllung. Übereckanordnungen von 80° bis 180° sind stufenlos möglich.

Wählbare Füllungen z. B.:
- Sicherheitsglasfüllung in 4 – 8 mm Dicke in klarer, satinierter oder lackierter Ausführung
- Schallschutzglas VSG, 9 mm, klar ($R_{W,P}$ = 30 dB) – Die schalldämmende Wirkung dieses Glases kann nur beim Trennwandsystem S1500 gewährleistet werden. Bei Gleittüren ist diese schalldämmende Wirkung aufgrund der Bauart nicht gewährleistet!
- Kunststoffdekor oder furnierte Holzfüllung in 10 mm Dicke
- Schichtstoffe, tapezierte oder stoffbespannte Füllungen
- magnetische und beschreibbare Füllungen
- Materialkombinationen in den einzelnen Elementen sind möglich, die Füllungen können horizontal oder vertikal geteilt werden

Rahmenoberflächen:
- Standard Eloxaltöne: Silber
- Pulverbeschichtung: Weiß RAL 9016
- andere RAL-Farbtöne als Sonderanfertigung

Einstellmöglichkeiten:
- untere Laufrollen sind einzeln höhenverstellbar
- durch mitgelieferte Deckenschienenpositionshalter lassen sich die Gleittüren positionieren

Belastbarkeit:
- Gleittüren bis zu 180 kg möglich (höhere Gewichte auf Anfrage)

Beständigkeit:
- korrosions-, farbbeständig, verrottungsfest

Pflegehinweis:
- abwaschbar

Zubehör:
- Drehriegelschloss oder Bodenschloss
- Griffstange

Umsetzbarkeit:
- Gleittür ist leicht montier-, umsetz- oder austauschbar
- Wechselrahmenprinzip ermöglicht auch spätere optische Veränderungen

Reparaturmöglichkeiten:
- Austausch von Teilelementen leicht möglich

Lieferumfang:
- Gleittür inkl. Boden- und Deckenschiene, Deckenschienenpositionshalter und Dichtungen

TÜRSYSTEME IN KOMBINATION MIT DEM TRENNWANDSYSTEM

1_

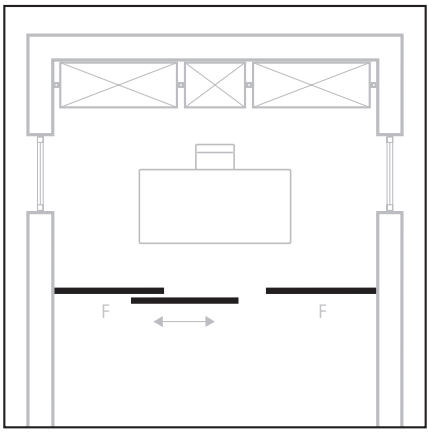

2_

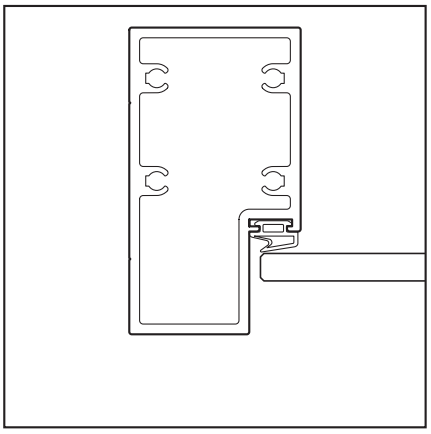

3_

4_

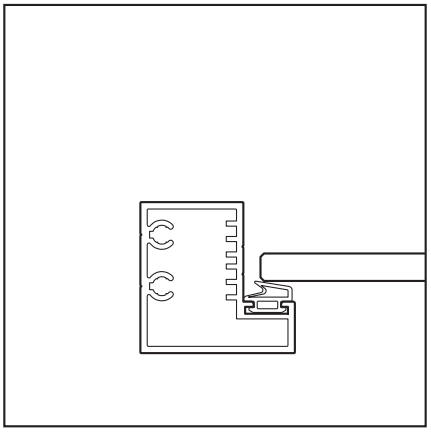

5_

6_

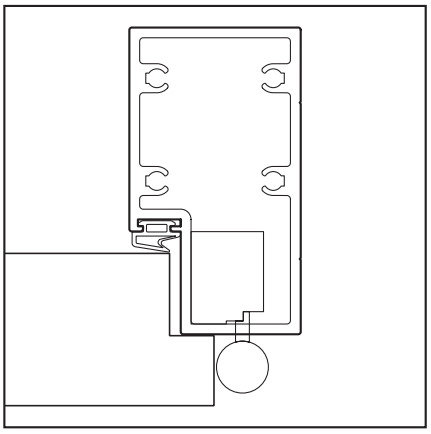

7_

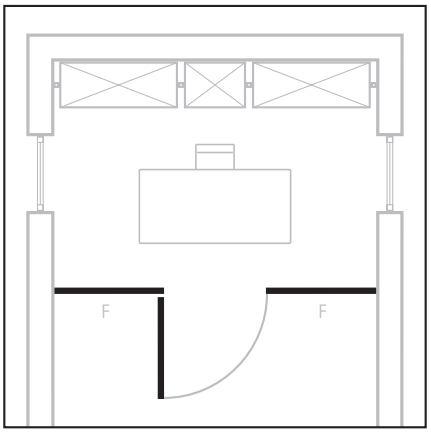

8_

Die **raumplus**-Gleittür- und Trennwandsysteme S1500 basieren auf dem Prinzip der Rahmenkonstruktion, das heißt, sie sind extrem flexibel, was die Füllung angeht. Als Türelement ist in dem Trennwandsystem neben der Gleittür bzw. Gleittür AIR auch die Türzarge 45 und 90 mit Ganzglastürblatt bzw. mit HPL-belegtem Türblatt erhältlich. Zusätzlich gibt es als Ergänzung zur Rahmenkonstruktion auch die Holztür, die Holztür AIR und die Wabenpaneeltür. Je nach Anforderung lassen sich alle Elemente miteinander kombinieren.

1_ AIR-Gleittür- und Trennwandsystem S1500_ verschiedene Füllungen möglich
2_ Trennwandsystem_ mit zwei Festelementen und einer Gleittür als Eingangsöffnung

3 / 4_ Türzarge 90_ ESG klar oder satiniert 8 mm, 2-läufig
5_ Türzarge 45_ ESG klar oder satiniert 8 mm, 1-läufig, geringere Einbautiefe
6 / 7_ Türzarge 90_ EGGER HPL 38 mm, 2-läufig
8_ Trennwandsystem_ mit zwei Festelementen und einer Drehtür als Eingangsöffnung

PROFILE FÜR GLEITTÜRANLAGEN

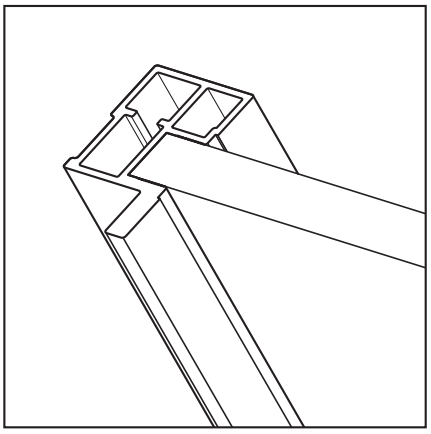

1_ S720

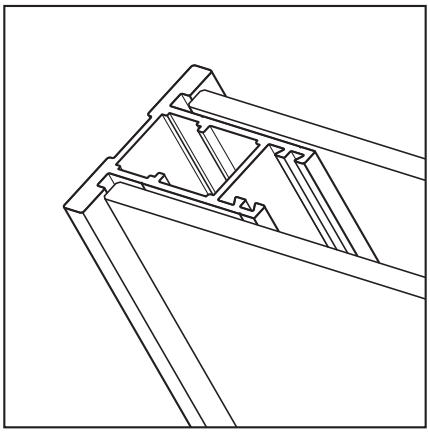

2_ S800

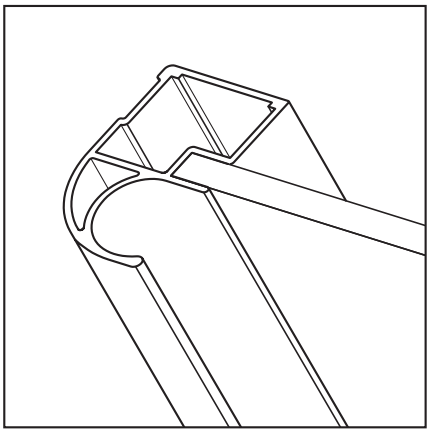

3_ S1001

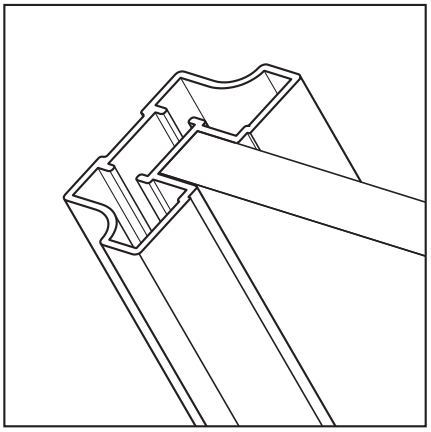

4_ S1500 symmetrisch

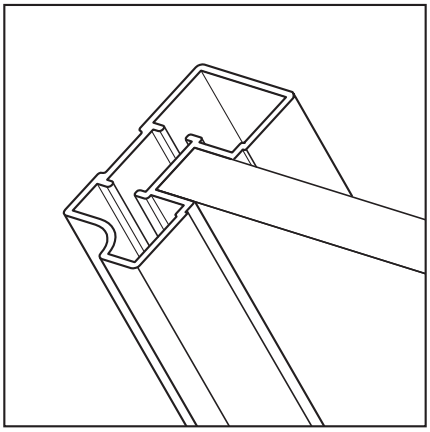

5_ S1500 asymmetrisch

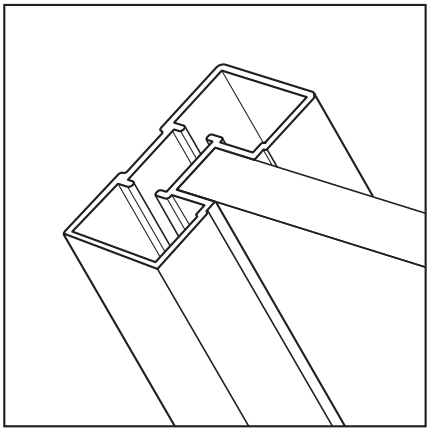

6_ S1500 rechteckig

PROFIL-OBERFLÄCHEN									
SYSTEM	**S720**	**S800**	**S1001**	**S1500**	**AIR**	**S3000**	**AIR**	**C42**	**AIR**
ELOXAL									
Silber	+	+	+	+	+	+	+	+	+
Gold matt	+	–	+	+ (1)	–	+	–	–	–
Hellbronze	+	–	+	+ (1)	–	+	–	–	–
Grau gebürstet	+	–	–	–	–	–	–	–	–
PULVERBESCHICHTET									
Weiß	+	+	+	+	+	+	+	+	+
Schwarz matt	+	+	+	+	+	+	+	+	+
nach RAL	+	–	+	+	+	+	+	–	–
FURNIER (ROH, LACKIERT, GEBEIZT UND LACKIERT)									
Buche	–	–	+	–	–	–	–	–	–
Esche	–	–	+	–	–	–	–	–	–
Anegré	–	–	+	–	–	+	+	–	–
Wenge	–	–	–	–	–	+	+	–	–
METALL									
Edelstahl Optik	–	–	–	+ (1)	–	–	–	–	–
Chrom Optik	–	–	–	+ (1)/(2)	–	–	–	–	–

Bemerkungen:
(1)_ für Senkrechtprofil rechteckig nicht möglich
(2)_ für Senkrechtprofil symmetrisch nicht möglich

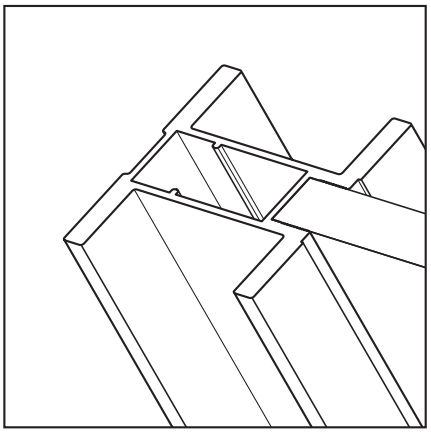

7_ S3000 symmetrisch

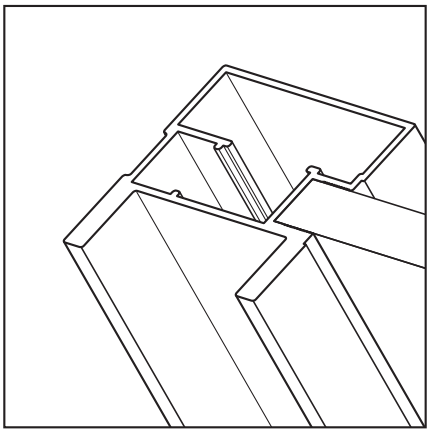

8_ S3000 asymmetrisch

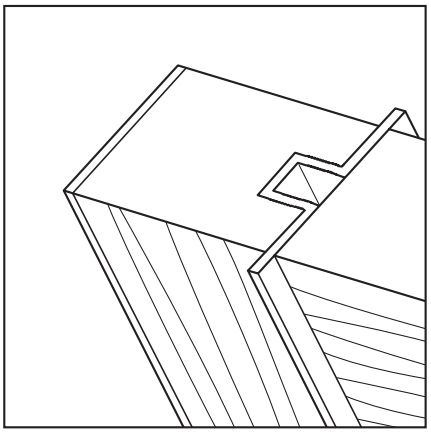

9_ C42

Für eine reine Gleittüranlage ohne Festelemente, zum Beispiel bei Raumteilern oder Einbauschränken, bietet **raumplus** eine Vielzahl verschiedener Profile an.

Für alle Profile bieten wir standardmäßig die unten aufgeführten Oberflächen an. Sonderlösungen in Farbe oder Oberfläche bieten wir Ihnen auf Anfrage gerne an.

10_

11_

RAHMEN-OBERFLÄCHEN		
SYSTEM	**C42**	**AIR**
EGGER EURODEKOR®		
Weiß-Dekor		
Platinweiß SM	+	+
Platinweiß ST2	+	+
Holz-Dekor		
Kirschbaum Romana	+	+
Nussbaum Aida Tabak	+	+
FURNIER		
Ahorn kanadisch	+	+
Alpi-Zebrano	+	+
Nussbaum	+	+
MDF		
lackiert nach RAL, Sikkens, NCS, Trendfarben (»**raumplus**-Design-kollektion«)	+	+

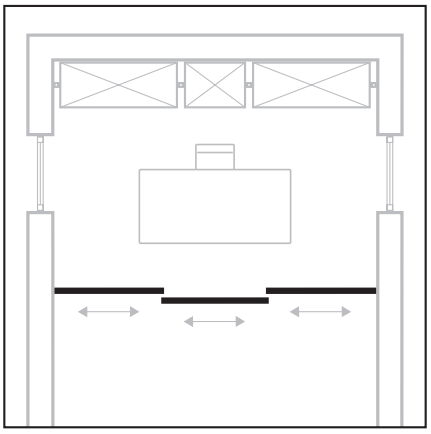

12_

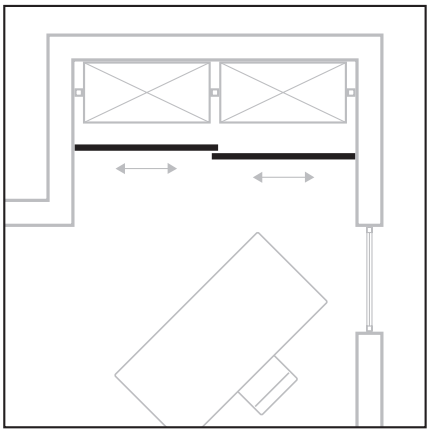

13_

1_ S720
2_ S800
3_ S1001
4_ S1500_ symmetrisch
5_ S1500_ asymmetrisch
6_ S1500_ rechteckig
7_ S3000_ symmetrisch
8_ S3000_ asymmetrisch
9_ C42

10_ Gleittürsystem S3000_ als Raumteiler
11_ Gleittürsystem S1500 und Innensystem Legno_ als Schranksystem
12_ Gleittürsystem_ als Raumteiler mit drei Gleittüren
13_ Schranksystem_ mit zwei Gleittüren vor Innensystem

BODENGEFÜHRTE GLEITTÜR UND DECKENGEFÜHRTE AIR-GLEITTÜR

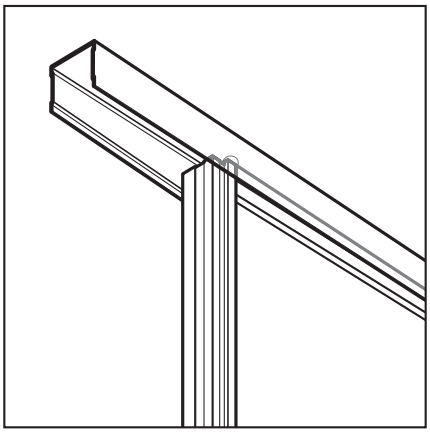

1_

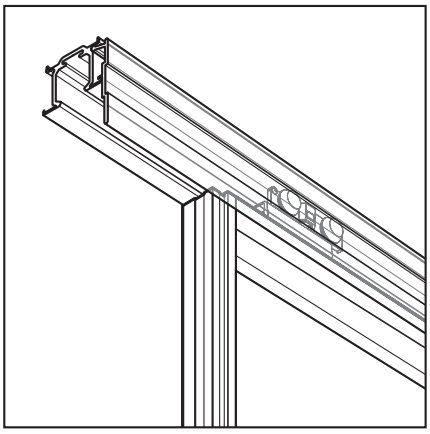

2_

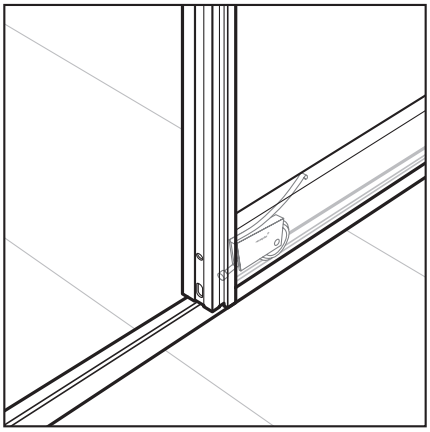

3_

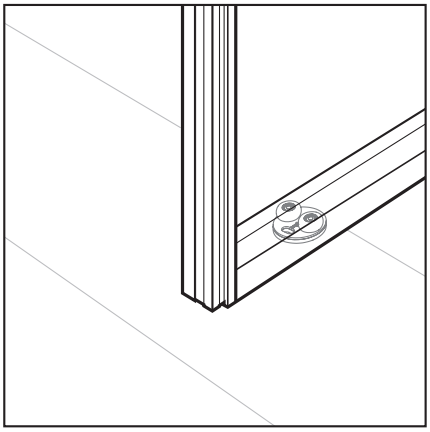

4_

Wir haben zwei Arten der Führung für unsere Gleittüren entwickelt. Die bodengeführte Gleittür und die deckengeführte AIR-Gleittür. Beide Varianten haben jeweils ihre Vorteile. Welche Version Sie einsetzen möchten, ist abhängig von den bauseitigen Voraussetzungen und letztlich eine reine Geschmacksfrage.

1 / 3_ Bodengeführte Gleittür_ In der Deckenschiene wird die Tür nur geführt (siehe Abbildung 1_), es findet keine hängende Belastung der Decke statt, sodass auch die Montage unter Leichtbaudecken möglich ist. Das Gewicht der Tür (maximal 180 kg pro Tür) liegt auf der Bodenschiene beziehungsweise auf den Laufrollen (siehe Abbildung 3_), die bei **raumplus** dank strengster Qualitätsmaßstäbe auch unter hoher Belastung immer leichtläufig funktionieren.

2 / 4_ Deckengeführte AIR-Gleittür_ Die Alternative zum Prinzip der Lastenverteilung auf dem Boden ist das AIR-System. Eine Gleittürvariante ohne Bodenschiene (siehe Abbildung 4_). Um die Fußbodenflächen unangetastet zu lassen, trägt hier die Deckenschiene das Gewicht der Gleittür (maximal 60 kg pro Tür). Lediglich ein nicht sichtbarer Führungsbeschlag wird auf dem Boden montiert, er verhindert das Schwingen der Gleittür. Eine entsprechende Tragfähigkeit der Decke muss bauseits sichergestellt sein. Wahlweise kann die Führungsschiene an der Wand oder unter der Decke angebracht werden.

GLEITTÜR MIT ALUMINIUMRAHMEN UND RAHMENLOSE GLEITTÜR

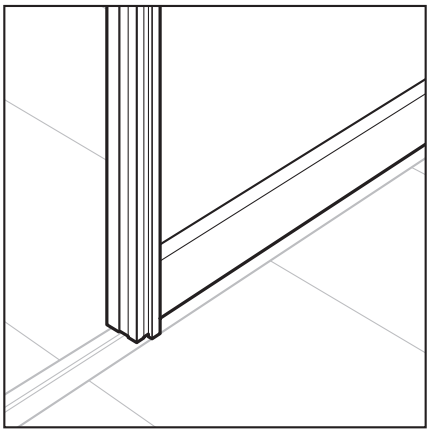

1_

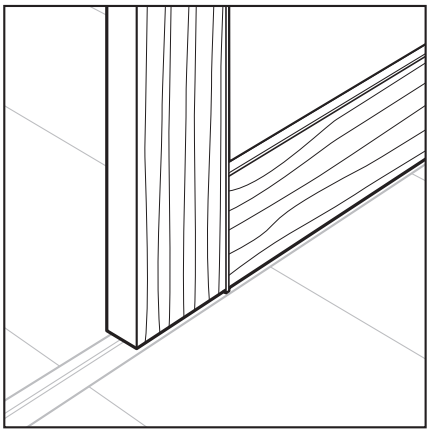

2_

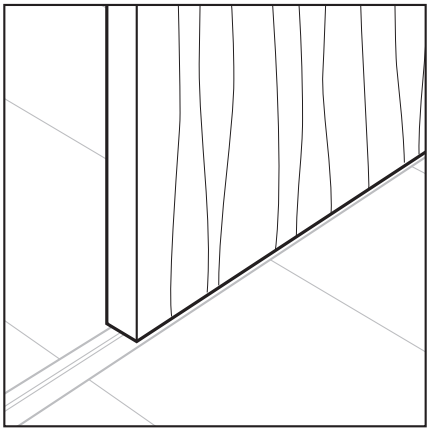

3_

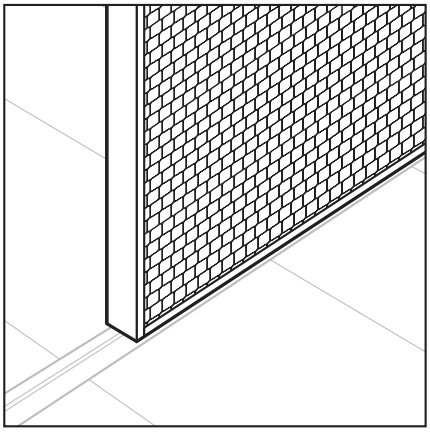

4_

Gleittür ist nicht gleich Gleittür. Um die Gestaltungsfreiheit beim Einrichten zu maximieren, haben wir vier Gleittürsysteme mit verschiedenen Bauweisen entwickelt.

1_ Gleittür mit Aluminiumrahmen_ Die flexibelste Gleittür aus unserem Sortiment. Neben vielen Profil- und Farbvarianten, einer enormen Auswahl an verschiedenen Füllungen aus den unterschiedlichsten Materialien und dem Einsatz von Sprossen ist es sogar möglich, die Füllungen nachträglich auszutauschen.
2_ Gleittür mit Kombination aus Aluminium- und Holzrahmen_ Die Gleittür, die durch ihre spezielle Bauweise einen ganz besonderen Charme ausstrahlt. Natürlich können Sie auch bei dieser Gleittürvariante aus einem Portfolio an Füllungen auswählen. Zudem ist auch der Rahmen mit unterschiedlichen Dekor- und Furnieroberflächen gestaltbar. Und auch der Füllungswechsel durch Sprossen ist möglich.

3 / 4_ Rahmenlose Gleittüren_ Bei dieser Gleittürvariante stellen wir Ihnen mehrere Optionen wie z. B. die Holz- oder die Wabenpaneeltür zur Auswahl:

3_ Holztür_ eine rahmenlose Holzwerkstoffkonstruktion, mit eingelassenen Sprossen und Griff, lässt durch viele mögliche Oberflächen das Gestalterherz höherschlagen
4_ Wabenpaneeltür_ eine rahmenlose Konstruktion, mit eingefrästem Griff und dreidimensionaler, transluzenter Optik

1–3_ Gleittüren_ sind jeweils auch als AIR-Gleittüren erhältlich

BODENSCHIENEN

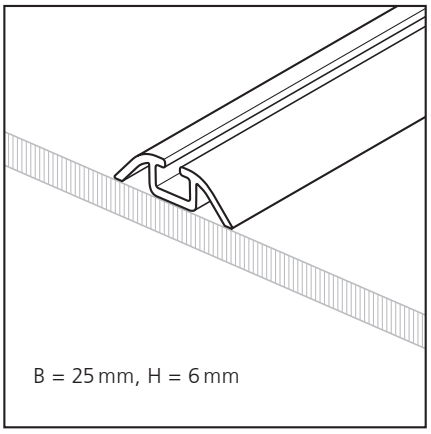

1_

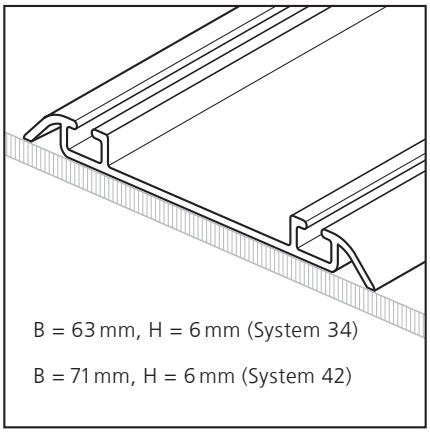

2_

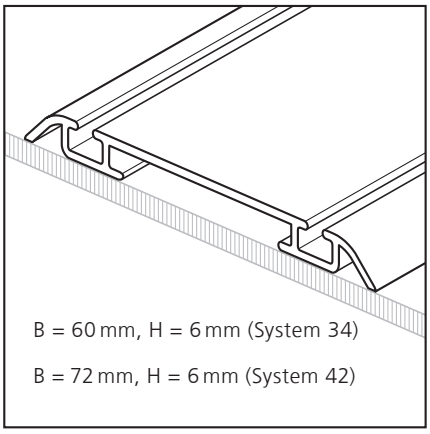

3_

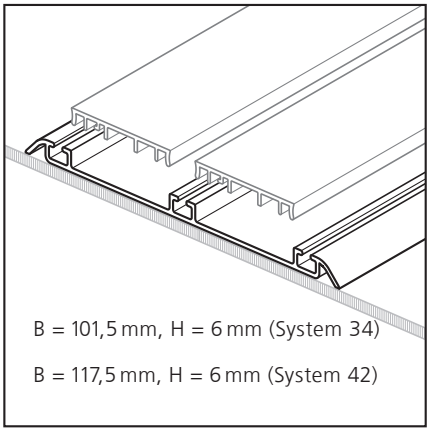

4_

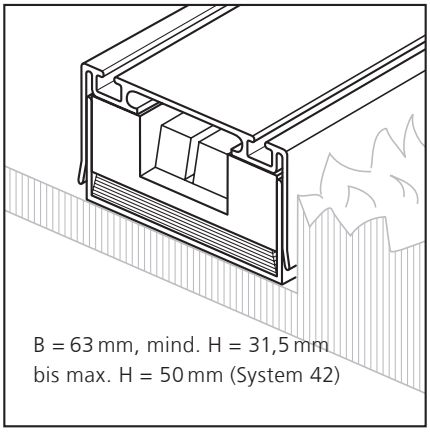

5_

Die **raumplus**-Bodenschienen können je nach Bodenbelag und Nutzung aufgesetzt oder eingelassen werden. Ihre Einsatzfähigkeit reicht vom einfachen Teppichboden bis zum denkmalgeschützten Parkett- oder Fliesenboden.

System 34: Gleittürsysteme S720 und S800
System 42: Gleittürsysteme S1001, S1500, S1500 AIR, S3000, S3000 AIR, C42, C42 AIR, Holztür, Holztür AIR und Wabenpaneeltür

1_ Bodenschiene_ 1-läufig, aufgesetzt, für alle Bodenarten
2_ Bodenschiene_ 2-läufig, aufgesetzt, für Einsatz
3_ Bodenschiene_ 2-läufig, aufgesetzt, geschlossen (Standard)
4_ Bodenschiene_ 3-läufig, aufgesetzt, für Einsatz
5_ Bodenschiene_ 2-läufig, aufgesetzt, höhenverstellbar (in Kombination mit dem Trennwandsystem nicht möglich)
6_ Bodenschiene_ 1-läufig, in Teppichboden eingelassen
7_ Bodenschiene_ 1-läufig, eingelassen
8_ Bodenschiene_ 2-läufig, eingelassen, für Einsatz
9_ Bodenschiene_ 2-läufig, eingelassen, für Einsatz
10_ Bodenschiene_ 2-läufig, eingelassen, geschlossen
11_ Fliesenschiene_ für 1-läufige, eingelassene Bodenschiene
12 / 13_ Einsatz_ für alle 2- bis 5-läufigen Bodenschienen

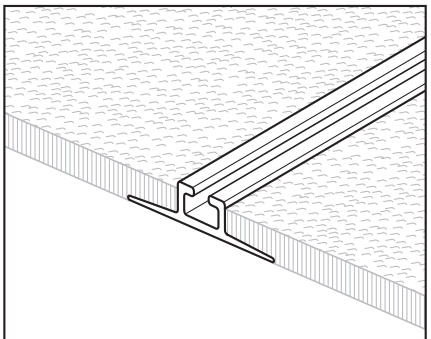

B = 9,6 mm, H = 6 mm

6_

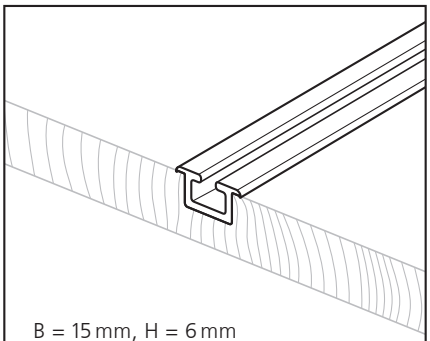

B = 15 mm, H = 6 mm

B = 20 mm, H = 6 mm (Standard)

7_

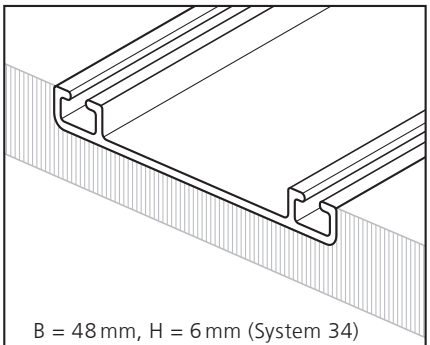

B = 48 mm, H = 6 mm (System 34)

B = 56 mm, H = 6 mm (System 42)

8_

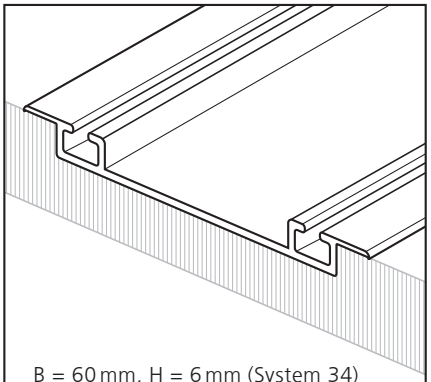

B = 60 mm, H = 6 mm (System 34)

9_

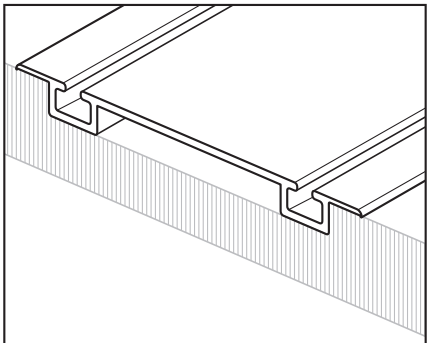

B = 67 mm, H = 6 mm (System 42)

10_

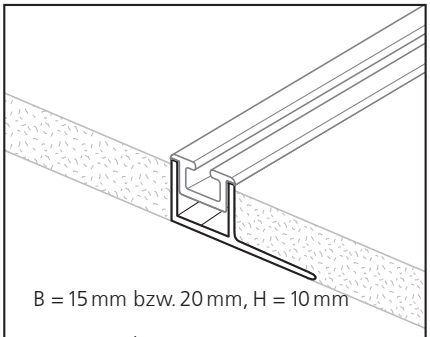

B = 15 mm bzw. 20 mm, H = 10 mm

B = 15 mm bzw. 20 mm, H = 12 mm (Standard)

11_

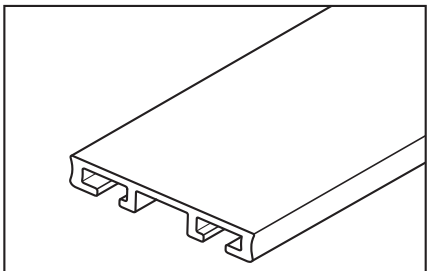

B = 29 mm, H = 5 mm (System 34)

12_

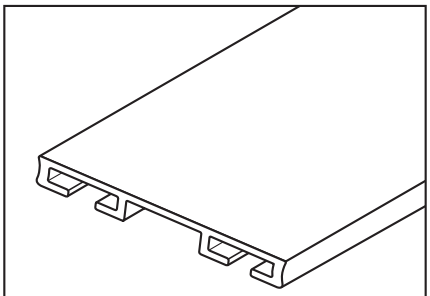

B = 37 mm, H = 5 mm (System 42)

13_

DECKEN- UND LAUFSCHIENEN

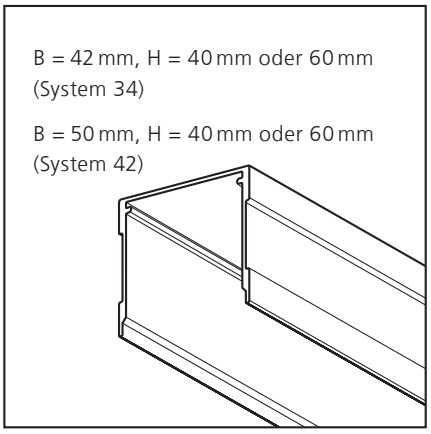

1_

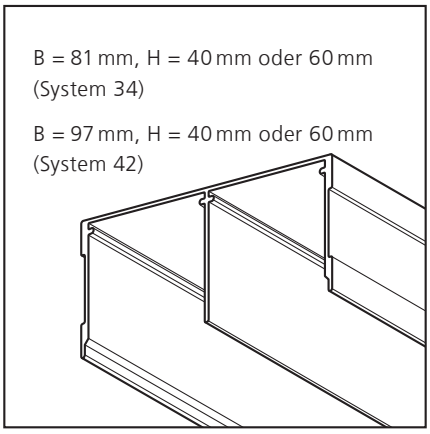

2_

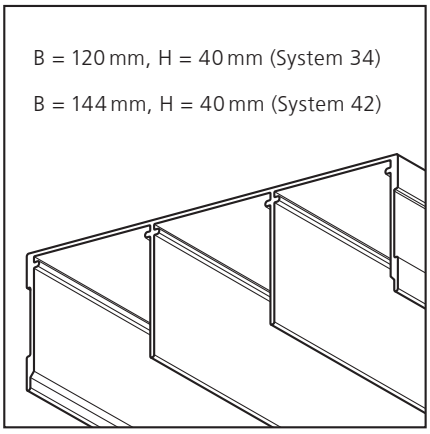

3_

Die **raumplus**-Deckenschiene ist standardmäßig 1-, 2- oder 3-läufig und für die 1- bzw. 2-läufige Variante in zwei verschiedenen Höhen verfügbar. Die 60 mm hohe Deckenschiene dient der besseren Justierung von Trennwandelementen. Mehrläufige Installationen können als Kombination der oben genannten Varianten ausgeführt werden. Die Anbringung der Deckenschienen ist unter nahezu jeder Decke möglich. Bei Eignung der Deckenkonstruktion, sind auch eingeschränkte Tragfähigkeit und Schräglage kein Problem.

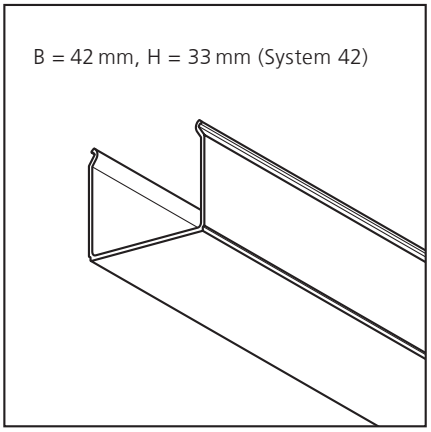

4_

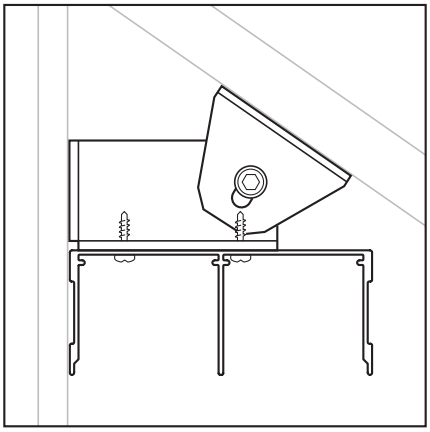

5_

1–3_ **Deckenschiene**_ 1-läufig bis 3-läufig
4_ **Abdeckprofil für Deckenschienen**_ für den Einsatz bei Trennwandelementen
5_ **Dachschrägenmontagewinkel**_ für den Einsatz in der Dachschräge nach hinten

Mit dem AIR-A-System ist es möglich, die Deckenschiene in der Decke einzulassen – die Führung der Gleittür wird somit nahezu unsichtbar. Durch die abnehmbare Blende ermöglicht das AIR-B-System eine leichte Justierung der Gleittür.

6_ **AIR-A-System**_ vertikaler Schnitt: Laufschiene in der Deckenschiene
7_ **AIR-B-System**_ vertikaler Schnitt: Laufschiene und Deckenschienenblende (Deckenschienenblende kann optional auch beidseitig angebracht werden)

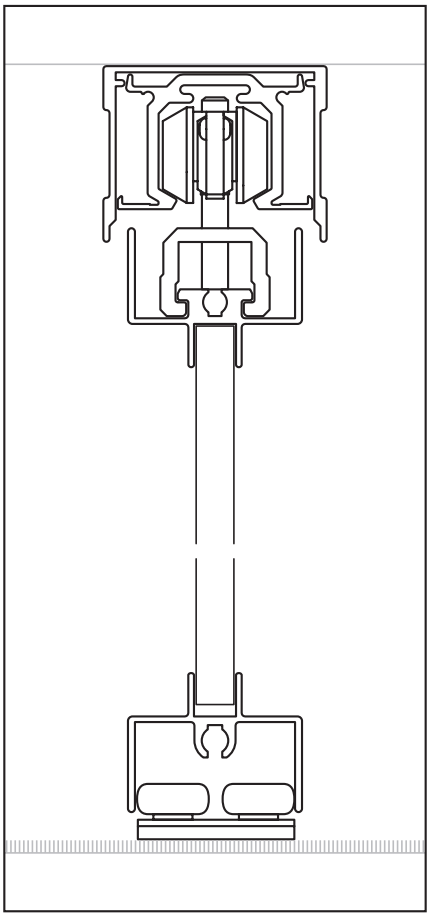

6_

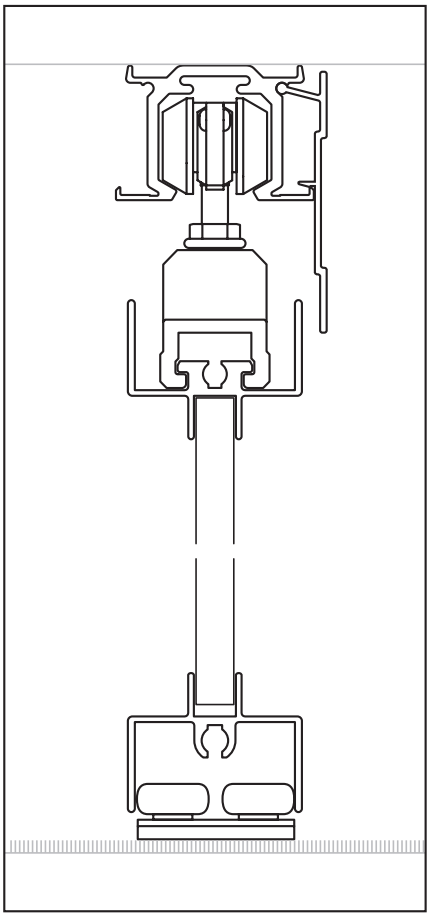

7_

ANORDNUNG DER TÜREN

Es ist offensichtlich, wie die Wahl der Schienenführung (1-, 2- oder 3-läufig) und die Anzahl der Türen die Nutzungsmöglichkeiten beeinflussen. Die Frage der größtmöglichen Öffnung ist sowohl für Raumteiler wie für Einbauschränke relevant. Im Folgenden sehen Sie eine Reihe von Möglichkeiten – Variationen mit mehr als drei Schienen verschaffen weitere Optionen!

1_ Dreitürig, 2-läufig_
33 % maximale Raumöffnung
2_ Dreitürig, 3-läufig_
66 % maximale Raumöffnung
3_ Viertürig, 2-läufig_
50 % maximale Raumöffnung
4_ Fünftürig, 2-läufig_
40 % maximale Raumöffnung
5_ Fünftürig, 3-läufig_
60 % maximale Raumöffnung
6_ Viertürig, 4-läufig_ Sonderlösung,
75 % maximale Raumöffnung
7_ Viertürig, 2-läufig,
als Durchgangsvariante vor Wand_
100 % maximale Raumöffnung

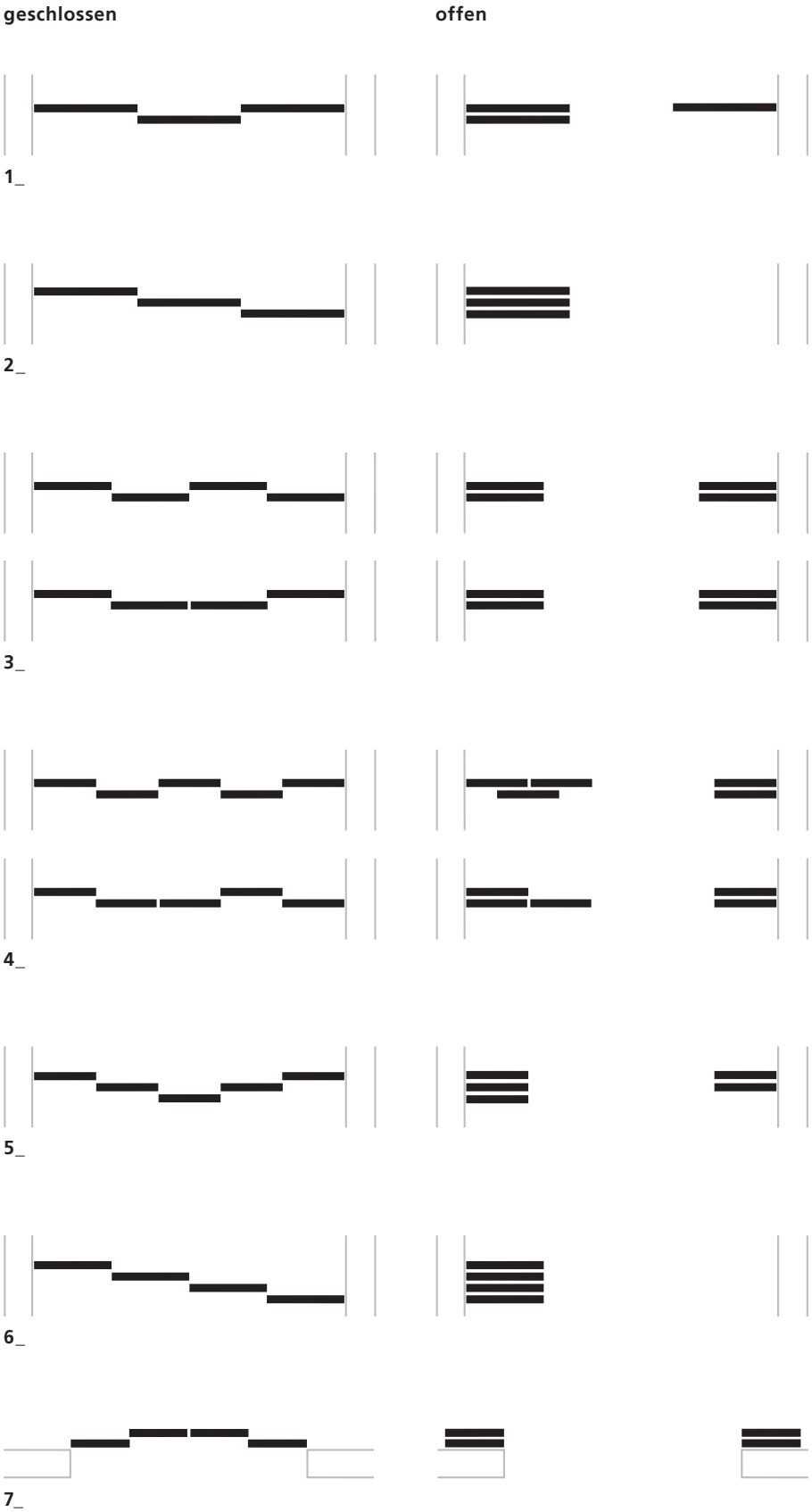

SYNCHRO-ANTRIEB FÜR AIR-GLEITTÜREN

Synchro heißt: Zwei Türen bewegen sich synchron (siehe Abbildung 3_). Ein nahezu unsichtbarer Mechanismus in der Deckenschiene sorgt für diesen besonderen Komfort, der speziell bei Türen in repräsentativen Räumen, Konferenz- oder Besprechungsräumen zur Anwendung kommt.

1_ Raumteiler_ eine klassische Aufgabe für den Synchro-Antrieb im repräsentativen Umfeld
2_ Synchro-Antrieb_ Detailansicht des Mechanismus – kaum sichtbar in der Deckenschiene integriert
3_ Zweitürig, 1-läufig_ der Synchro-Antrieb bewegt die Türen in gegenläufige Richtungen

1_

geschlossen

2_

offen

3_

UNTERE SICHERHEITSROLLE

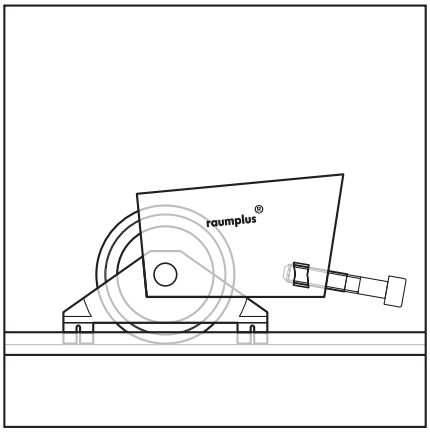

1_

Unsere besondere Aufmerksamkeit gilt den Details, die den täglichen Umgang mit unseren Systemen ausmachen. Ein sehr wichtiges Detail, neben der extremen Leichtläufigkeit der Rollen, ist die Sicherheit. Für starke Beanspruchung, wie sie gerade im gewerblichen Bereich vorkommt, haben wir eine spezielle Laufrolle entwickelt. Die untere Sicherheitsrolle verhindert das Herausspringen aus der Bodenschiene. Für die untere Sicherheitsrolle wurde **raumplus** mit dem interzum award 2003 ausgezeichnet.

1 / 2_ Untere Sicherheitsrolle

2_

FALTTÜR-, DREHTÜR- UND KORPUSDREHTÜRSYSTEME

1_

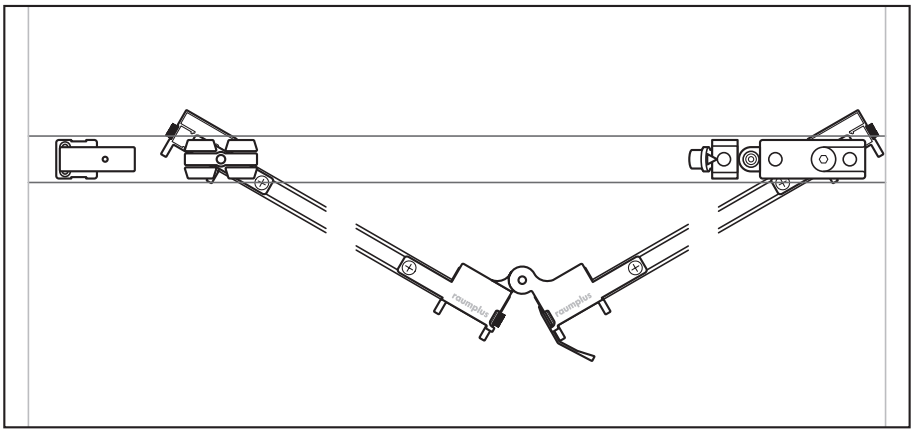

2_

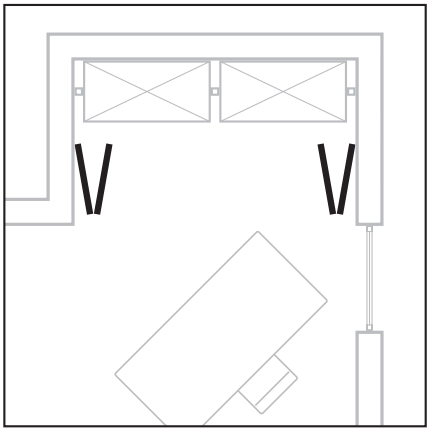

3_

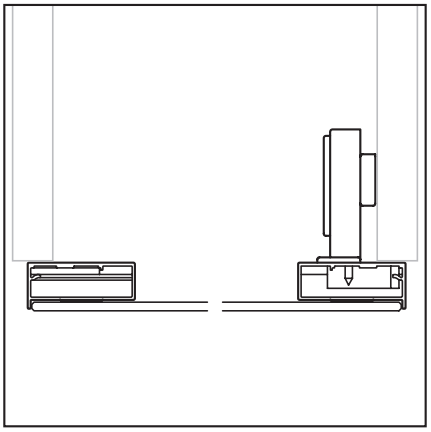

4_

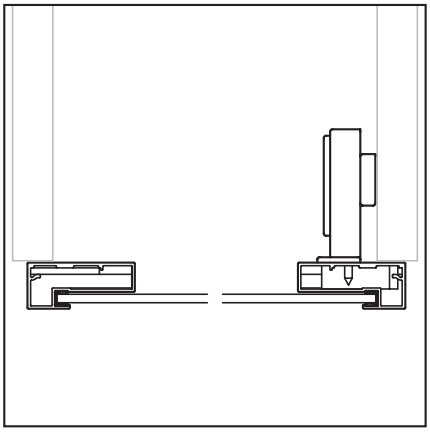

5_

6_

7_

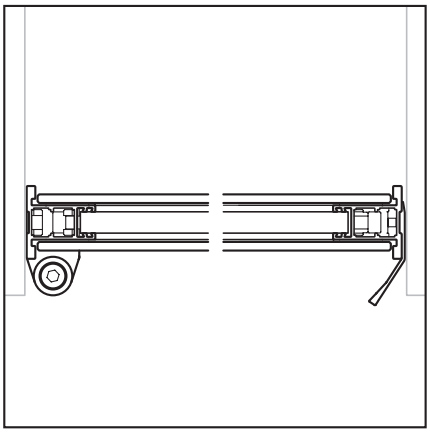

8_

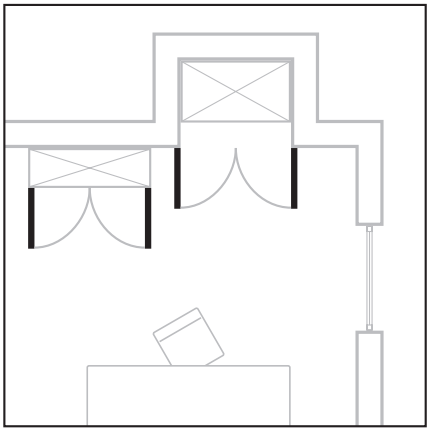

9_

Das Falttürsystem S300, die beiden Korpusdrehtürsysteme RP50/15 und RP50/0 (als rahmenlose Variante) sowie die Drehtür S800 lassen hinsichtlich der Raumgestaltung keine Wünsche offen. Maßgefertigt auf die jeweiligen Anforderungen – wie es bei allen **raumplus**-Produkten üblich ist.

1/2_ Falttürsystem S300_ verschiedene Füllungen möglich
3_ Falttürsystem_ als Einbauschrank in der Nische
4_ Korpusdrehtürsystem RP50/0_ rahmenlos, verschiedene Spiegel und Gläser 4 mm möglich
5/6_ Korpusdrehtürsystem RP50/15_ verschiedene Spiegel und Gläser 4 mm möglich
7/8_ Drehtürsystem S800_ verschiedene Spiegel und Gläser 4 mm möglich
9_ Korpusdrehtürsystem (li)_ als Schrank
Drehtürsystem (re)_ als Einbauschrank in der Nische

ZIMMERTÜRSYSTEME SWING DOOR UND SWING DOOR SLIM LINE

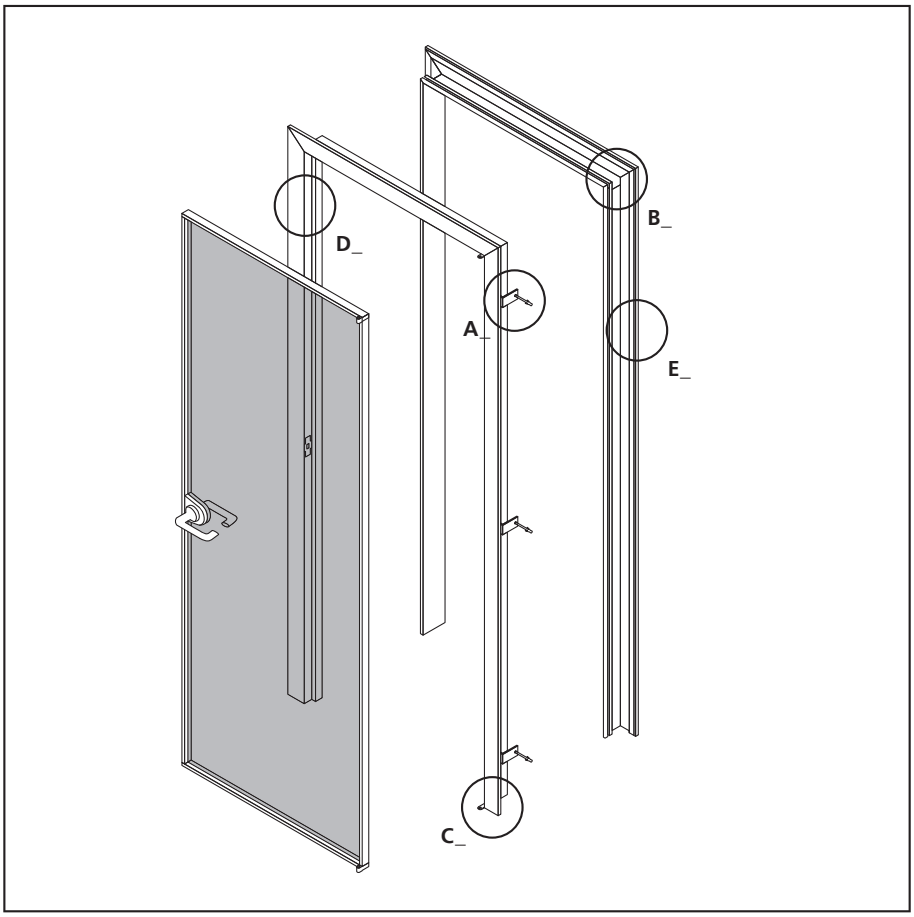

1_

3_

Sie können nicht nur die Füllung der Tür frei wählen, Sie sind auch frei in der Wahl der Maße. Die Zimmertürsysteme Swing Door und Swing Door Slim Line folgen in diesem Punkt unserer modernen Systemphilosophie, nach der Räume genauso wenig wie Menschen als Standards zu begreifen sind, sondern als Individuen. Entsprechend sollte sich die Einrichtung an die Gegebenheiten des Raumes anpassen können. Das schließt Türen ebenso ein wie Raumteiler, Schränke und andere Möbel.

Beliebt sind zum Beispiel überhohe Türen, die in Räumen mit entsprechender Deckenhöhe für einen eleganten, stilvollen Eindruck sorgen. Das Standardmaß für herkömmliche Zimmertüren liegt bei rund 2000 mm – mit bis zu 2500 mm ermöglichen die Swing Door (bei max. Türgewicht von 50 kg) und die Swing Door Slim Line (bei max. Türgewicht von 35 kg) einen besonderen Auftritt in Format und Dekor.

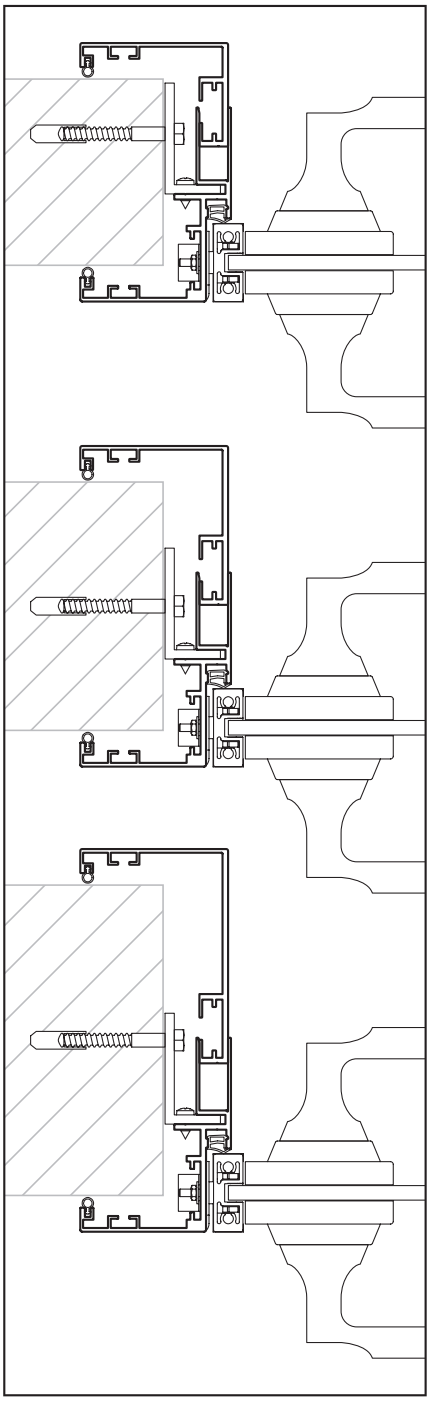

2_

Während die Swing Door dafür geschaffen wurde, durch ihre Zarge Maueröffnungen abzudecken und zu kaschieren, und ihren Einsatz somit bei bereits vorhandenem Mauerwerk findet, wurde die Swing Door Slim Line für den Einbau direkt in Wandöffnungen entwickelt – sie ist damit unabhängig von Wanddicken und ausgelegt für Leicht- bzw. Trockenbauwände.

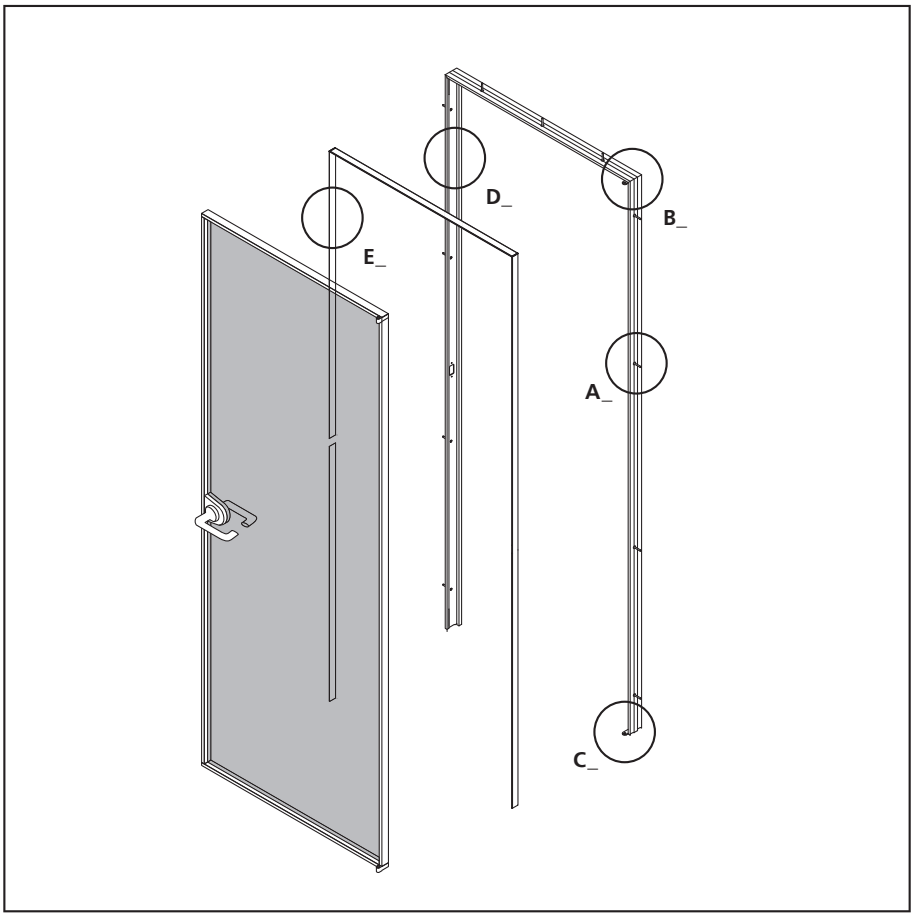

4_

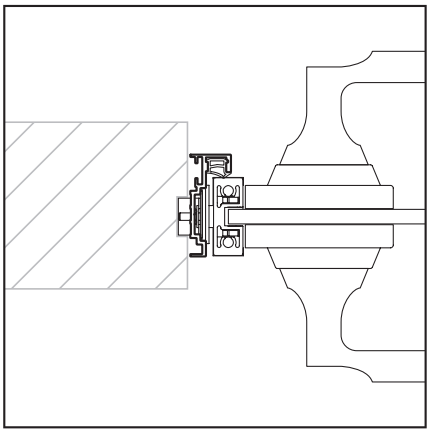

5_

6_

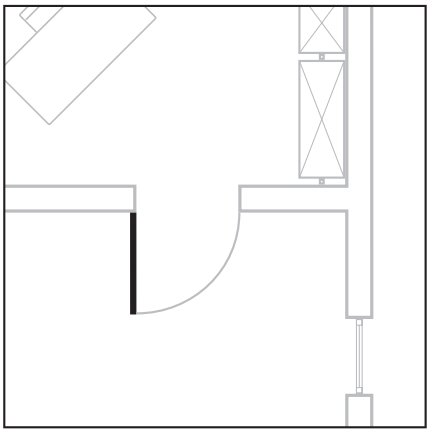

7_

Zimmertürsystem Swing Door:

1 / 2_ Konstruktion von Alutür und Aluzarge_ die flexibel einstellbaren Blenden der Aluzarge sind in drei Versionen verfügbar:

- für Wanddicken von 90 bis 120 mm
- für Wanddicken von 120 bis 150 mm
- für Wanddicken von 150 bis 180 mm

Details:
A_ Wandbefestigung
B_ Winkelverbinder
C_ Bodenbefestigung Zarge_ mit Zapfenband
D_ Dichtung für Türanschlag
E_ Dichtung für Wandanschlag

3_ Zimmertürsystem Swing Door_ verschiedene Füllungen möglich

Zimmertürsystem Swing Door Slim Line:

4 / 5_ Konstruktion von Alutür und Aluzarge_ unabhängig von Wanddicken
Details:
A_ Wandbefestigung
B_ Winkelverbinder
C_ Bodenbefestigung Zarge_ mit Zapfenband
D_ Dichtung für Türanschlag
E_ Sprossenprofil

6_ Zimmertürsystem Swing Door Slim Line_ verschiedene Füllungen möglich

7_ Zimmertürsystem_ als Durchgangstür

PROFIL-OBERFLÄCHEN		
SYSTEM	**SWING DOOR**	**SWING DOOR SLIM LINE**
ELOXAL		
Silber	+	+
Schwarz	–	+

TÜRGRIFFVARIANTEN

1_

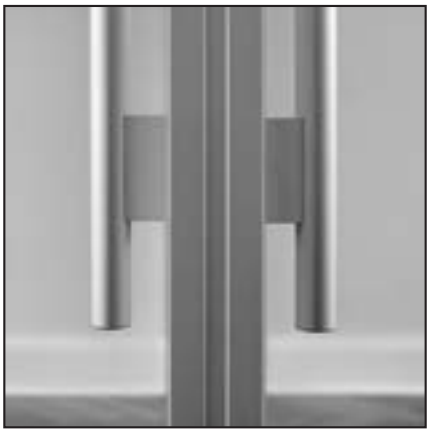

2_

3_

4_

5_

6_

7_

8_

9_

10_

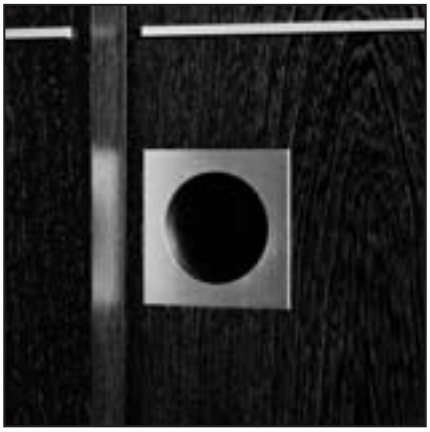

11_

12_

13_

14_

15_

16_

17_

18_

19_

20_

1_ Griffstange_ aufgesetzt, für Gleittürsysteme S1500 und S1500 AIR (Ø 20 mm, die Länge der Griffstange ist beliebig wählbar)
2 / 3_ Griffstange_ aufgesetzt, für Gleittürsysteme S3000, S3000 AIR und für Falttürsystem S300 (Ø 20 mm, die Länge der Griffstange ist beliebig wählbar)
4_ Griff_ aufgeklebt, eckig, für Gleittürsysteme S720, S800, S1500, S1500 AIR, S3000 und S3000 AIR
5_ Griff_ aufgeklebt, halbrund, für Gleittürsysteme S720, S1500, S1500 AIR, S3000 und S3000 AIR
6_ Schwenkgriff klein_ seitlich eingelassen, für Gleittürsysteme S1500, S1500 AIR, S3000 und S3000 AIR (Anwendung hauptsächlich bei Raumteilern)
7_ Schwenkgriff groß_ auf Profilrückseite eingelassen, für Gleittürsystem S1001 (für die Bedienung der Tür von hinten)
8_ Griff eingefräst (Standard)_ im Rahmenprofil eingelassen, für Gleittürsysteme C42 und C42 AIR
9_ Griff eingefräst mit Mittelsteg_ im Rahmenprofil eingelassen, für Gleittürsysteme C42 und C42 AIR
10_ Griff_ in füllungsteilende Sprosse eingelassen, für Gleittürsystem S800
11_ Griff eingelassen, quadratisch_ mit kreisrunder Grifföffnung, für Gleittürsysteme Holztür und Holztür AIR
12_ Einlassgriff_ nahezu bündig in Rahmenprofil eingefräst, für Gleittürsystem Wabenpaneeltür
13_ Griff S34 abgewinkelt_ seitlich mit dem Rahmenprofil verschraubt, für Falttürsystem S300 und Drehtürsystem S800
14_ Griff Schräg-Flach-Groß_ mit dem Rahmenprofil verschraubt, für Korpusdrehtürsystem RP50 / 15
15_ Griff Schräg-Flach-Klein_ mit dem Rahmenprofil verschraubt, für Korpusdrehtürsystem RP50 / 15
16_ Griff ohne Schloss_ inkl. Adapterplatte, für Zimmertürsysteme Swing Door und Swing Door Slim Line
17_ Griff mit Schloss_ inkl. Adapterplatte, beidseitig bedienbar, für Zimmertürsysteme Swing Door und Swing Door Slim Line
18_ WC-Griff mit rot-grün-Rosette_ inkl. Adapterplatte, einseitig bedienbar, für Zimmertürsysteme Swing Door und Swing Door Slim Line
19_ Schloss Drückergarnitur_ beidseitig bedienbar, für Türzarge 90 mit Ganzglastürblatt bzw. mit HPL-belegtem Türblatt
20_ Schloss mit Drückergarnitur_ beidseitig bedienbar, für Türzarge 45 mit Ganzglastürblatt

SCHLÖSSER

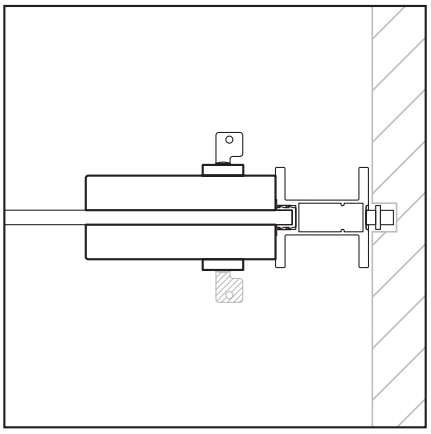

1_

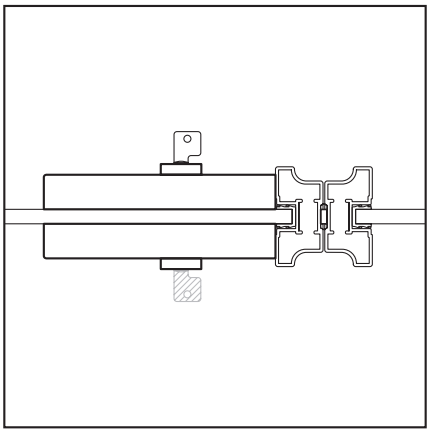

2_

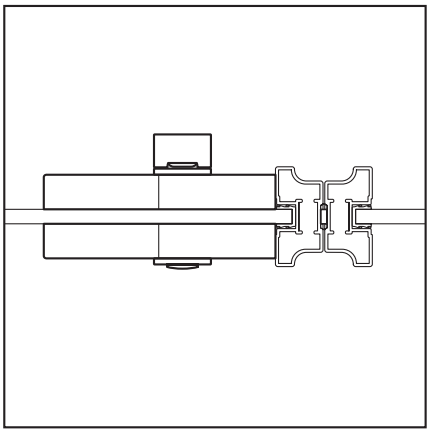

3_

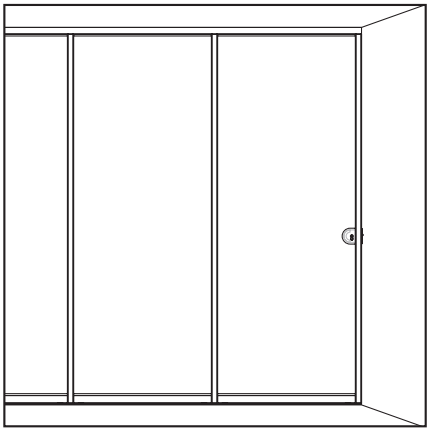

4_

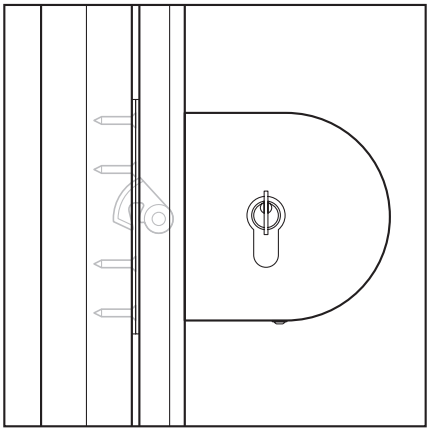

5_

6_

Die Notwendigkeit von abschließbaren Büros, Durchgängen oder Stauräumen taucht im Bürobereich immer wieder auf. Unsere Systeme bieten auch hierfür eine Lösung mit integrierten Schlössern, wahlweise in Griffhöhe oder unauffällig in Bodennähe. Letztere können auch die Funktion einer einfachen »Feststellsperre« übernehmen. Wir bieten auch beidseitig bedienbare Schlösser an, die sich schlüssig ins Gesamtbild einfügen.

1_ Drehriegelschloss_ horizontaler Schnitt durch Profil S3000 mit Schloss, Schließung zur Wand
2_ Drehriegelschloss_ horizontaler Schnitt durch Profil S1500 mit Schloss, Schließung zu einem anderen Gleittür- oder Festelement
3_ Drehriegelschloss WC_ horizontaler Schnitt durch Profil S1500 mit Knauf, Schließung zu einem anderen Gleittür- oder Festelement
4_ Drehriegelschloss / Position_ die Höhe des Schlosses kann beliebig positioniert werden
5_ Drehriegelschloss / Schließmechanismus_ Schließung zur Seite, beidseitig schließbar, für Gleittürsysteme S1500, S1500 AIR, S3000 und S3000 AIR
6_ Drehriegelschloss_ Detailansicht
7_ Drehdruckzylinderschloss / Schließmechanismus_ horizontaler Schnitt durch Profil S3000 mit Schloss, Schließung nach hinten, für Gleittürsysteme S3000 und S3000 AIR
8_ Drehdruckzylinderschloss_ Detailansicht
9_ Bodenschloss / Schließmechanismus_ vertikaler Schnitt: Schloss in Bodennähe, Schließung nach unten, einseitig schließbar, für Gleittürsysteme S1500 und S3000

10_ Schwenkriegelschloss_ horizontaler Schnitt durch Profile S1001 mit Schloss, Schließung nach hinten
11_ Schwenkriegelschloss_ horizontaler Schnitt durch Profile S1500 mit Schloss, Schließung nach hinten
12_ Schwenkriegelschloss / Schließmechanismus_ Schließung nach hinten, für Gleittürsysteme S1001 und S1500
13_ Schloss (links- oder rechtsschließend)_ Schließung zur Seite, einseitig schließbar, für Gleittürsysteme C42 und C42 AIR
14_ Griff mit Schloss_ inkl. Adapterplatte, horizontaler Schnitt, beidseitig bedienbar, für Zimmertürsysteme Swing Door und Swing Door Slim Line
15_ WC-Griff mit rot-grün-Rosette_ inkl. Adapterplatte, horizontaler Schnitt, einseitig bedienbar, für Zimmertürsysteme Swing Door und Swing Door Slim Line
16_ Schloss mit Drückergarnitur_ horizontaler Schnitt, beidseitig bedienbar, für Türzarge 90 mit Ganzglastürblatt bzw. mit HPL-belegtem Türblatt
17_ Schloss mit Drückergarnitur_ horizontaler Schnitt, beidseitig bedienbar, für Türzarge 45 mit Ganzglastürblatt

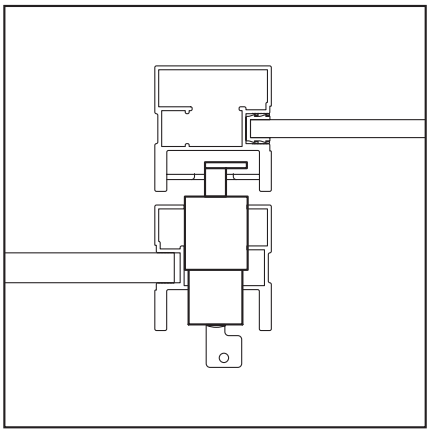

7_

8_

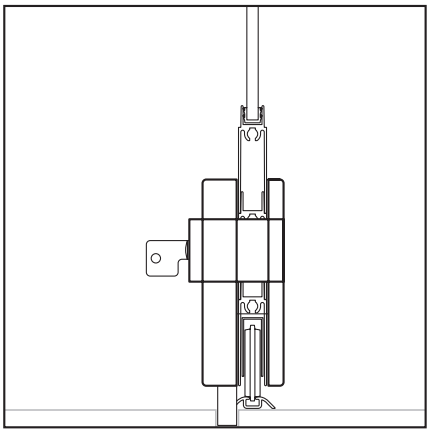

9_

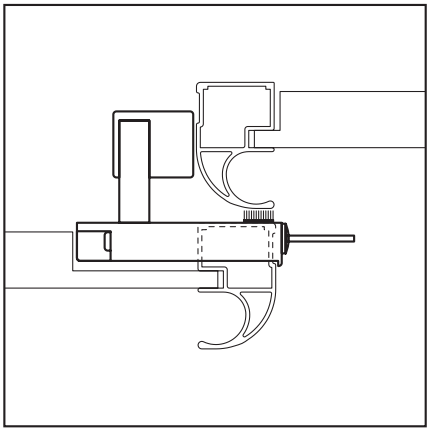

10_

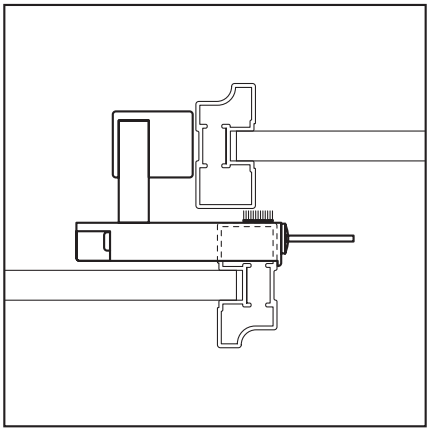

11_

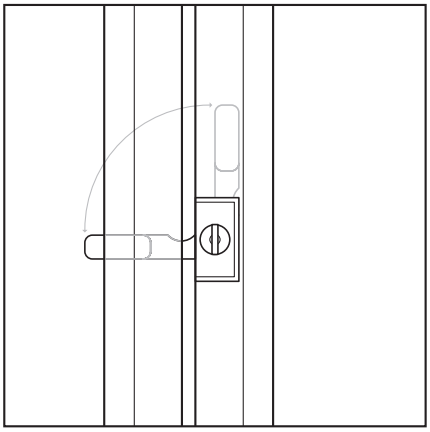

12_

13_

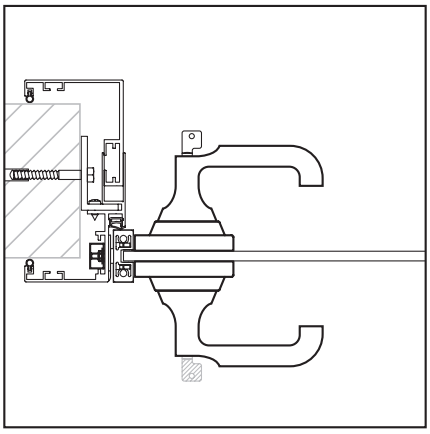

14_

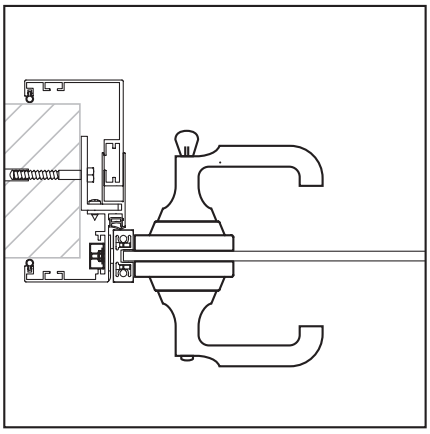

15_

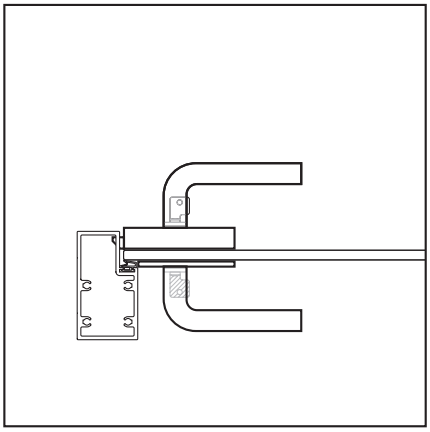

16_

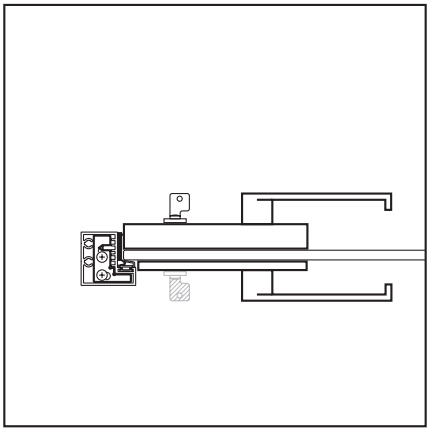

17_

SPROSSEN

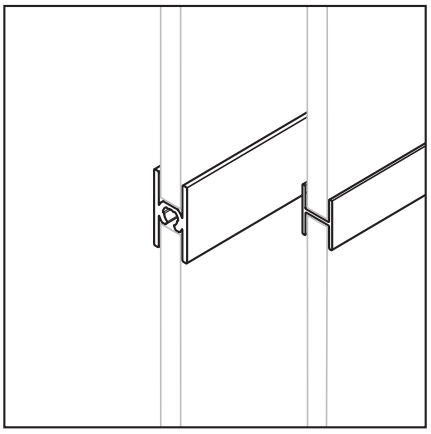

1_

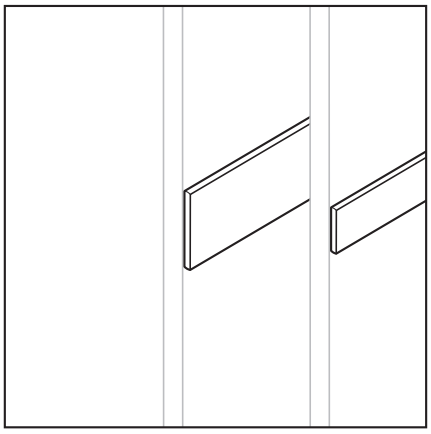

2_

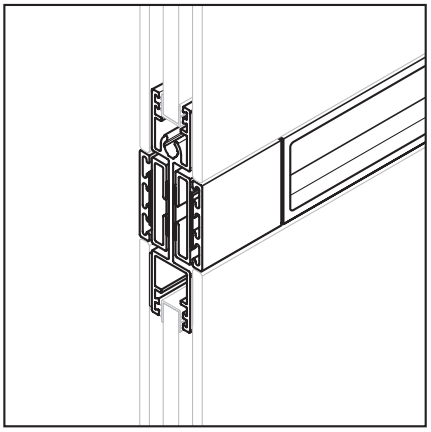

3_

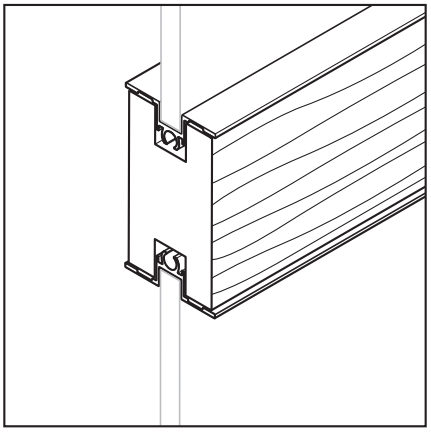

4_

1_ Füllungsteilende Sprosse_ für Gleittür-, Trennwand- und Falttürelemente mit Aluminiumrahmen, bei der 28 mm hohen Sprosse ist bei Gleittüren und Falttüren die horizontale, vertikale und schräge Anordnung der Sprossen möglich, bei Trennwandelementen ist die horizontale und vertikale Anordnung der 28 mm hohen Sprosse möglich, die 18 mm hohe Sprosse kann bei Gleittüren und Falttüren horizontal mit max. zwei Sprossen pro Tür eingesetzt werden

2_ Aufgeklebte Sprosse_ für Gleittür-, Trennwand-, Falttür- und Drehtürelemente mit Aluminiumrahmen, bei der 18 mm und 28 mm hohen Sprosse ist bei Gleittüren und Falttüren die horizontale, vertikale und schräge Anordnung der Sprosse möglich, bei Trennwandelementen ist die horizontale und vertikale Anordnung der 18 mm und 28 mm hohen Sprosse möglich, bei Drehtürelementen ist die horizontale und schräge Anordnung der 18 mm und 28 mm hohen Sprosse möglich

3_ Füllungsteilende Sprosse_ für Gleittürsystem S800 (optional mit Griff) und Drehtürsystem S800 (ohne Griff), die Sprosse wird horizontal angeordnet

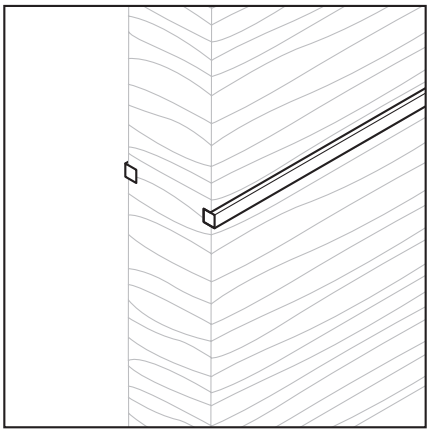

5_

4_ Füllungsteilende Sprosse_ für Gleittüren mit Kombination aus Aluminium- und Holzrahmen, die Sprosse wird horizontal angeordnet

5_ Eingelassene Sprosse_ für rahmenlose Gleittüren, die Sprosse kann horizontal oder vertikal angeordnet werden

6_ Übersicht Sprossen_ exemplarische Sammlung

Grundsätzlich kann bei der Gestaltung von Gleittür-, Trennwand-, Falttür- und Drehtürelementen mit Aluminiumrahmen zwischen zwei Sprossenarten gewählt werden: aufgeklebte sowie füllungsteilende Sprossen. Aufgeklebte Sprossen dienen als reines Gestaltungselement der Türfläche bei einheitlichem Füllungsmaterial. Füllungsteilende Sprossen ermöglichen die Kombination verschiedener Materialien in einer Türfläche. In ihrer Kombination und Anbringung sind Ihnen kaum Grenzen gesetzt.

Für das Gleittürsystem S800 haben wir eine füllungsteilende Sprosse entwickelt, in die optional ein Griff integriert werden kann. Diese füllungsteilende Sprosse kann auch beim Drehtürsystem S800 eingesetzt werden – dann allerdings ohne Griff.

Bei Gleittüren mit Kombination aus Aluminium- und Holzrahmen bieten wir die füllungsteilende Sprosse an, die den Einsatz von verschiedenen Füllungen in einer Tür ermöglicht, und für die rahmenlose Gleittür gibt es die eingelassene Sprosse – rein für die Optik.

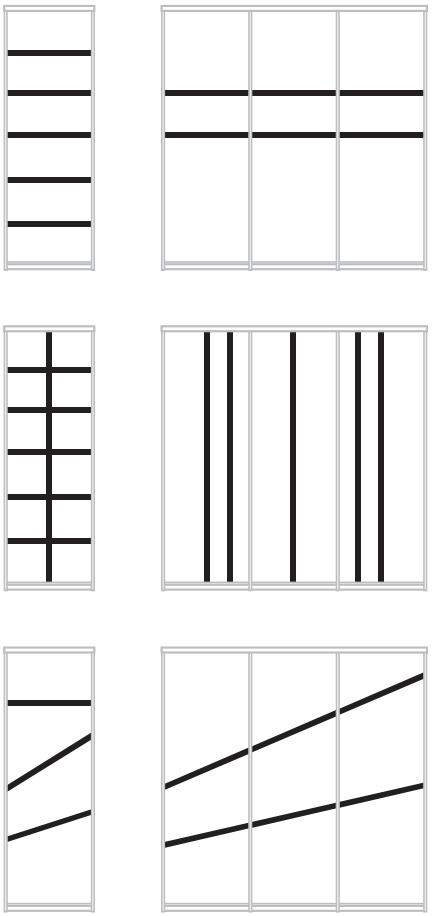

6_

FÜLLUNGEN

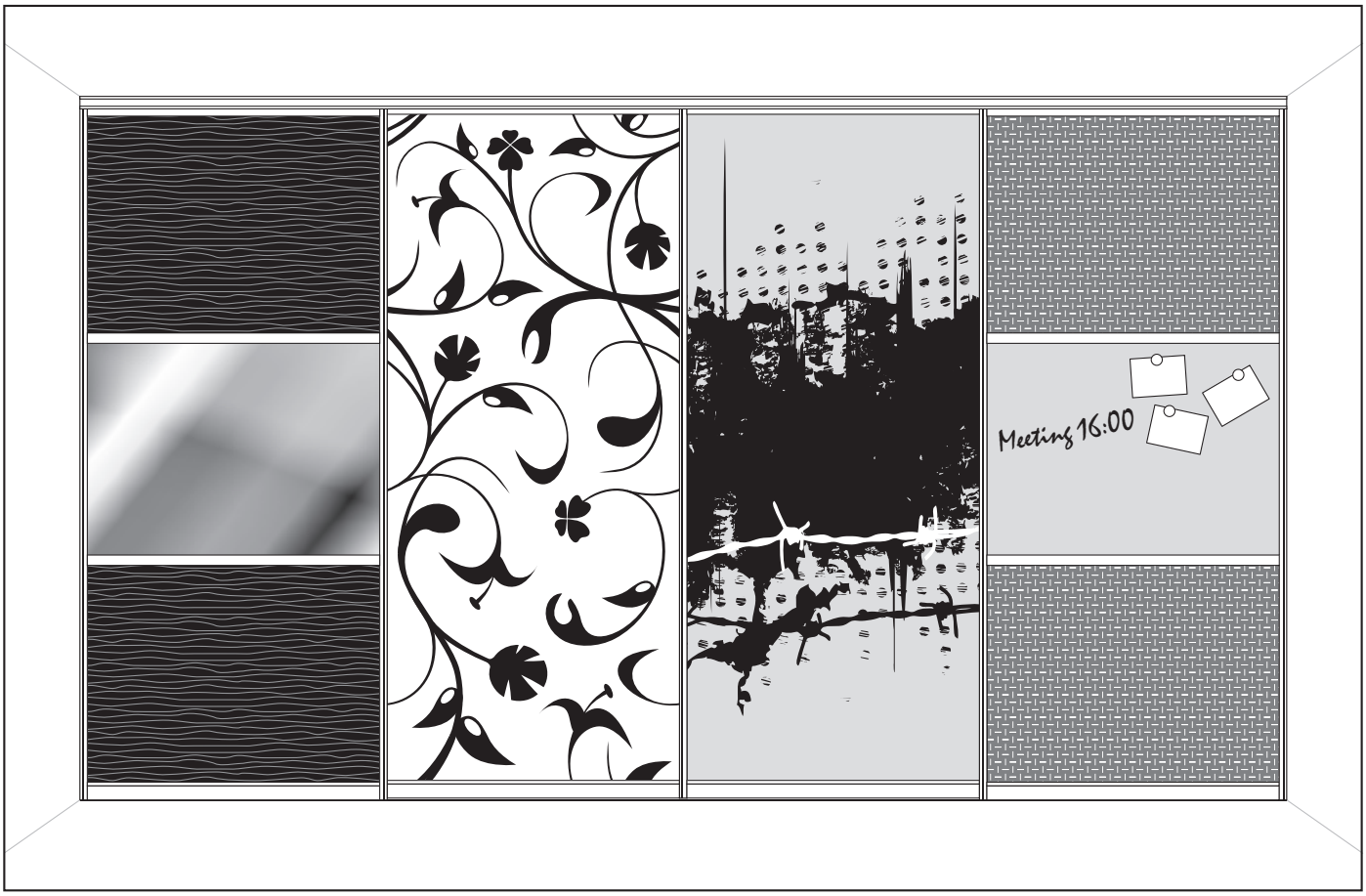

1_

Nebenstehend haben wir Füllungen für Tür- und Festelemente aufgelistet, aus denen Sie bei **raumplus** wählen können. Von allen Füllmaterialien – wie etwa Glas, Holz, Furnier, Dekor – haben wir Muster zusammengestellt. Immer wieder ergänzen wir unser Angebot durch weitere moderne Oberflächenmaterialien. Und für ganz individuelle Ansprüche gibt es die Möglichkeit von großformatigen Druckmotiven nach Vorlage, die abriebsicher und pflegefreundlich rückseitig auf Glas aufgebracht werden.

Fragen Sie unsere Fachhändler nach bewährten Füllungen, Sonderlösungen und den **raumplus**-Mustern. Sie werden garantiert fündig.

1_ Füllungs-Beispiele_ eine exemplarische Auswahl, Beschreibung von links nach rechts:
1te Gleittür_ oben und unten: 3-D-Oberfläche »Ocean«, in der Mitte: Spiegel
2te Gleittür_ Spanplatte tapeziert, Tapete »Core Edition« Lars Contzen
3te Gleittür_ Glas mit Digitaldruck rückseitig beklebt
4te Gleittür_ oben und unten: Glas mit farbiger Folie (mit ausgeschnittener Form) rückseitig beklebt, in der Mitte: HOMAPAL-Schichtstoff, Magnethaftplatte Boardmarker

FÜLLUNGEN	
DEKOR	**SCHICHTSTOFF**
EGGER EURODEKOR®	ABET-Schichtstoff
Thermopal Hochglanzdekor	HOMAPAL-Schichtstoff
Thermopal Supermattdekor	ACRILUX Hochglanzoberfläche
Kaindl Ultramattdekor	**FURNIER**
Urban Structures	**3-D-OBERFLÄCHE**
SPANPLATTE TAPEZIERT UND BESPANNT	**WEITERE FÜLLUNGEN**
Tapeten »Core Edition« Lars Contzen	MDF lackiert
Eigene Stoffe und Tapeten	Wacotech-Wabenpaneele (ViewPan®)
Filz	imi-Beton®
SPIEGEL UND GLAS	Folienbeklebung (farbig oder satiniert)
Spiegel	Individueller Digitaldruck auf Folie
Floatglas	Individueller Schneideplott aus Folie
Sicherheitsglas (ESG/VSG)	
Sondergläser	

INNENSYSTEME ECOLINE UND LEGNO

1_

2_

Effektiv, variabel, praktisch – einfach klassisch. Ordnung kann so schön sein! Unsere Innensysteme Ecoline und Legno haben sich schon in vielen Büros, Kanzleien, Agenturen und Praxen im harten Arbeitsalltag bewährt und erfreuen die Nutzer mit ihrer Langlebigkeit und ihrer schlichten Schönheit. Form und Funktion der Systeme repräsentieren gleichermaßen den hohen Anspruch, mit dem wir seit vielen Jahren unsere Innensysteme für Einbauschränke weiterentwickeln. Und die Erfahrungen geben uns recht: Wir legen Wert auf hohe Qualität und die Flexibilität der Anwendung, denn jedes Unternehmen, jedes Büro hat individuelle Anforderungen.

Eine Erkenntnis, die nicht nur für die Funktion gilt! Neben den vielfältigen Ablagedetails bietet insbesondere die umfassende Auswahl an Oberflächen alle Gestaltungsfreiheiten für Inneneinrichter. Ebenso wie die Füllungen der Gleittür-, Falttür-, Drehtür- und Trennwandelemente lassen sich die Innensysteme auf die Gestaltung des Raumes und andere Möbel abstimmen. Wer Wert auf Corporate Style legt, kann hier das Tüpfelchen aufs i setzen.

Ecoline und Legno sind die zeitlosen Innensysteme von **raumplus** mit einer ausgesprochen erfreulichen Bandbreite an Variationsmöglichkeiten. Maßgenau an jede Raumsituation angepasst, bieten sie mit Schubkästen, Tablarauszügen, Hängeregistern und vielen weiteren Details jeden gewünschten Komfort und sind aufgrund ihrer vielen möglichen Funktionen sowohl für den Privat- als auch für den Bürobereich geeignet.

Die beiden Systeme unterscheiden sich hauptsächlich in ihrer Materialstärke (Ecoline: 19 mm und Legno: 25 mm) sowie unterschiedlichen Ausstattungsmöglichkeiten.

1_ Innensystem Legno_ als Ecklösung mit Hängeregistraturen und unterschiedlich hohen Schubkästen
2_ Detail Innensystem Legno_ Hängeregistratur, stabil und tragfähig, in verschiedenen Größen lieferbar

INNENSYSTEM RIMA

1_

2_

3_

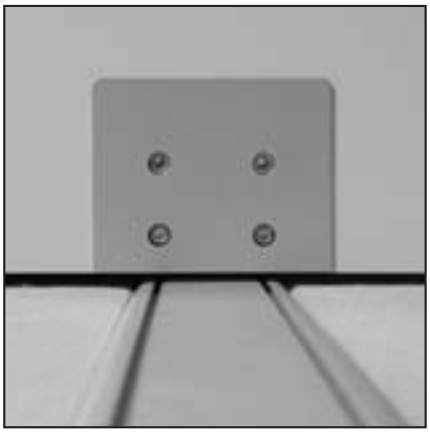

4_

Unser Innensystem Rima ist die intelligente Lösung, dank derer selbst die kleinste Nische zum wahren Stauraum-Wunder wird. Kombiniert mit den Legno-Festelementen – als Einbauschrank oder begehbarer Schrank – sorgen die verschiebbaren Schrankeinheiten von Rima mit einer Belastbarkeit von bis zu 260 kg pro Element zuzüglich des Eigengewichtes für eine optimale Ausnutzung des neu gewonnenen Stauraums auf engstem Raum.

1_ Kombination der Innensysteme Legno und Rima_ als Nischenlösung
2_ Detail Deckenschiene_ 1-läufig
3 / 4_ Detail Bodenschiene_ 2-läufig, aufgesetzt, geschlossen (hohe Tragfähigkeit durch optimierte Bodenschienengeometrie)

INNENSYSTEM UNO

1_

Das Innensystem Uno fügt sich – dank des eleganten Konstruktionsprinzips – besonders einfach in jede Raumsituation ein und bietet somit ein hohes Maß an Funktionalität und Anpassungsfähigkeit. Die Kombinationsmöglichkeiten mit Uno sind nahezu unbegrenzt – und immer sieht das System klar, modern und elegant aus. Durch die in der Höhe flexibel verstellbare Konstruktion sind auch wechselnde Deckenhöhen kein Problem. Die Elemente selber lassen sich stufenlos auf jede gewünschte Höhe bringen.

1_ Innensystem Uno_ als Ecklösung mit integriertem Schreibtisch, als Sonderausführung aus Fachboden (Sonderbreite und -tiefe) und Schubkastenkorpus

INNENSYSTEM CORNICE

1_

product design award 2009

Designpreis Deutschland 2010 NOMINIERT

SCHÖNER WOHNEN NEUE KLASSIKER

reddot design award winner 2009

Cornice ist das preisgekrönte Innensystem von **raumplus**, das mit seinen Elementbreiten von bis zu zwei Metern – bei einer filigranen Rahmenkonstruktion bis zu einer Höhe von drei Metern – vor allem durch sein Design besticht. Die Fachböden erscheinen beispielsweise als »freischwebend«, durch die nahezu unsichtbare, eingelassene Fachbodenaufhängung. Nicht nur dieses Detail sorgt beim Nutzer für einen optischen Hochgenuss.

Perfektion in Design, Qualität im Detail, mit exzellent aufeinander abgestimmten Materialien und vielen liebevoll durchdachten und ausgearbeiteten Accessoires. So verleiht dieses Innensystem nicht nur dem Geschäftsführer-Büro einen unverkennbaren Charme.

1_ Innensystem Cornice_ als raumunabhängiges, freistehendes Regal (für einen sicheren Stand sorgen Wandbefestiger)

OBERFLÄCHEN INNENSYSTEME

1_

2_

3_

4_

OBERFLÄCHEN INNENSYSTEME					
SYSTEM	**ECOLINE**	**LEGNO**	**RIMA**	**UNO**	**CORNICE**
EGGER EURODEKOR®					
Holz-Dekor					
Ahorn Honig	+	+	+	+	–
Chateau Eiche anthrazit	–	+	+	+	–
Ellmau Buche	+	–	–	–	–
Ferrara Eiche grau	–	+	+	+	–
Kirschbaum Romana	+	+	+	+	+
Nussbaum Aida Tabak	+	+	+	+	+
Uni-Dekor					
Basalt	+	+	+	+	–
Hellgrau	+	+	+	+	–
THERMOPAL DEKOR					
Holz-Dekor					
Kernbuche geölt	+	+	+	–	–
Weiß-Dekor					
Weiß	–	–	–	–	+
DEKOR					
Weiß-Dekor					
Weiß	+	+	+	+	–
URBAN STRUCTURES					
Fabric Sand	–	+	+	+	–
Fabric Schiefer	–	+	+	+	–
ABET-SCHICHTSTOFF					
Douglas 381	–	–	–	–	+
Douglas 389	–	–	–	–	+
THERMOPAL SCHICHTSTOFF					
Weiß	–	–	–	–	+
FURNIER					
Ahorn natur	–	+	–	+	–
Buche natur	–	+	–	+	–
Eiche natur	–	+	–	+	–
Kernbuche	–	+	–	–	–

KANTENMATERIAL INNENSYSTEME					
SYSTEM	**ECOLINE**	**LEGNO**	**RIMA**	**UNO**	**CORNICE**
ALULINE (1 MM)	+	–	–	–	–

1_ Detail Innensystem Legno_ Oberfläche Weiß-Dekor Weiß
2_ Detail Innensystem Legno_ Oberfläche Holz-Dekor Chateau Eiche anthrazit
3_ Detail Innensystem Legno_ Oberfläche Material-Mix, Urban Structures Fabric Sand und Fabric Schiefer
4_ Detail Innensystem Ecoline_ Kantenmaterial Aluline

GRIFFVARIANTEN FÜR SCHUBKÄSTEN

1_

2_

3_

4_

5_

6_

7_

8_

9_

10_

Geschwungen, kantig, rund oder eckig, dabei immer dekorativ. Nicht ganz unwichtig bei der Planung eines Schranksystems: der Griffüberstand – damit die Gleittür ungehindert am Innensystem vorbeigleitet.

1_ Bügel-Rund (Standard)_ Aluminium natur eloxiert, Griffüberstand: 30 mm
2_ Bügel-Flach_ Nickel velours, Griffüberstand: 30 mm
3_ Zylinder_ Edelstahl, Griffüberstand: 28 mm
4_ Schräg-Flach-Groß_ Aluminium natur eloxiert, Griffüberstand: 24 mm
5_ Schräg-Flach-Klein_ Aluminium natur eloxiert, Griffüberstand: 24 mm
6_ Eckig-Breit_ Aluminium Metall Effekt lackiert, Griffüberstand: 25 mm
7_ Eckig-Schmal_ Aluminium Metall Effekt lackiert, Griffüberstand: 32 mm
8_ Eckig-Leder_ Chrom velours und Kunstleder, Griffüberstand: 32 mm
9_ Eckig-Gefüllt_ Chrom matt, Griffüberstand: 20 mm
10_ Eingefräst_ Nickel matt, Griffüberstand: 2 mm

MÖBELSYSTEM RAUMPLUS *»MOBILE«*

1_

2_

3_

Das Möbelsystem **raumplus** *»mobile«* vereint bewährte **raumplus**-Qualität mit neuer Mobilität. Seine Wand- und Deckenunabhängigkeit (H = 2120 mm), seine variablen Breitenmaße von 1625 mm bis 2670 mm und seine Tiefe von 645 mm sorgen dafür, dass sich **raumplus** *»mobile«* perfekt in jede Raumsituation einpasst – und das ohne räumlichen Einbau.

Ein innovatives Einrichtungsobjekt, das Gleittürtechnik und Schrankinnensystem verbindet. Herzstück ist eine flache »Tasche«, aus der links und rechts je eine Gleittür herausgezogen werden kann. Der Schrankraum kann bei Bedarf auch nachträglich durch weiteres Zubehör (Schubkasten-Set, Schreibtisch, zusätzlicher Kleiderrahmen und zusätzliches Einlegeböden-Set) umstrukturiert bzw. ergänzt werden.

1_ Detail Möbelsystem raumplus *»mobile«*_ Laufrolle für alle Bodenbeläge, Gleittüren werden in der Tasche geführt
2_ Detail Möbelsystem raumplus *»mobile«*_ Griffmulde zur optimalen Bedienung der Gleittüren
3_ Möbelsystem raumplus *»mobile«*_ als Nischenlösung, mit Kombination aus Bürobereich und Garderobe

OBERFLÄCHEN UND FÜLLUNGEN MÖBELSYSTEM RAUMPLUS *»MOBILE«*			
ELEMENTE	**KORPUS**	**TASCHE**	**GLEITTÜREN**
DEKOR			
Weiß (1)	+	+	+
Fino Zimt	–	+	+
Lava	–	+	+
SCHICHTSTOFF			
Magnethaftplatte Boardmarker Weiß	–	+	–
SPIEGEL			
Silber	–	–	+
SICHERHEITSGLAS (ESG)			
satiniert weiß	–	–	+
mit blauer Folie (transluzent)	–	–	+
satiniert bronze	–	–	+
»Weißglas« Weiß lackiert	–	–	+

Bemerkung:
(1)_ Standard-Ausführung

BERATUNG UND PLANUNG

1_

2_

3_

»Man muss nicht alles wissen, man muss nur wissen, wen man fragen kann«, könnte man in Ableitung einer bekannten Redewendung sagen, und dem stimmen wir voll und ganz zu. Ein System wie das unsere lebt durch seine Möglichkeiten und beeindruckt mit der Lösung, die noch niemand vorher angedacht hat. Das erfordert Inspiration, aber eben auch Erfahrung und Beratung.

Was immer Sie planen, wir stehen Ihnen mit unserem Know-how und der Erfahrung vieler begleiteter Projekte gerne zur Verfügung. Wir entwickeln mit Ihnen kreativ und konstruktiv Lösungen für Standardsituationen ebenso wie für herausfordernde Räume. Und zwar nicht, weil wir unser System so gut kennen (das natürlich auch!), sondern weil wir noch nicht alle seine Grenzen kennen! Das Besondere liegt immer im Neuen, und das wollen wir gerne mit Ihnen zusammen entdecken. Sprechen Sie uns an!

Standard kann jeder, das hat uns nie gereizt. Wir haben seit jeher die Herausforderung angenommen, Kundenwünsche 100-prozentig zu erfüllen, und bieten daher individuelle und maßgeschneiderte Lösungen an, wo sie benötigt und gewünscht werden. Wobei wir Ihnen in jeder Phase gerne zur Seite stehen, um herauszufinden, was wünschenswert, sinnvoll und darüber hinaus noch möglich ist.

1_ Machbarkeitsstudien_ Computer mit 3-D-Volumenmodellen
2_ Sonderlösungen_ hier wird häufig im Team gearbeitet, damit die ideale Lösung für den Kunden gefunden wird
3_ Detaillierte Ausführungsplanung_ mit Detailzeichnung zur besseren Visualisierung

QUALITÄT UND PRODUKTION

1_

2_

3_

4_

5_

6_

7_

8_

9_

Qualität ist kein Zustand, Qualität ist ein Prozess. Ein Bewusstsein. Viele Menschen arbeiten bei uns an der ständigen Verbesserung unserer Systeme. Von der Entwicklung über die Produktion bis zur Beratung reicht der Prozess, an dessen Ende nur ein Ergebnis stehen kann: Ihre Zufriedenheit – und unsere.

Alle Systeme durchlaufen bei **raumplus** mehrere Stationen der Fertigung, vom Zuschnitt der Profile und der Füllungen über die Vormontage, Oberflächenbehandlung und Dekorgestaltung bis zur Endmontage.

Nach abschließender Kontrolle der Oberflächen und der mechanischen Elemente folgen Verpackung und Versand sowie die Montage vor Ort.

Alle Arbeitsschritte werden von Menschen ausgeführt, die ihr Handwerk verstehen, und unterliegen unserem strengen Qualitätsmanagement.

1_ Alu-Profilzuschnitt
2_ Vorbereitung_ von Glasfüllungen
3_ Zuschnitt_ von Glasfüllungen
4_ Türenmontage
5_ Montage_ der unteren Rollen
6_ Oberflächenkontrolle
7_ Reinigung und Oberflächenkontrolle
8_ Interne Kontrolle
9_ Qualitätssicherung_ Gleittüren-Prüfstand in der **raumplus**-Produktion: Hier werden unsere Laufrollen in einem harten Dauertest von bis zu 100.000 Bewegungen auf Haltbarkeit und Geräuschentwicklung geprüft. Die Gewichtsbelastung kann bis zu 180 kg betragen. Außerdem wird auch die Leichtgängigkeit der Laufrollen geprüft.

SERVICE

1_

2_

3_

4_

5_

Guter Service besteht für uns aus Selbstverständlichkeiten im verbindlichen und partnerschaftlichen Umgang miteinander: Wir kümmern uns um hohe Lieferzuverlässigkeit, das heißt, die Ware erreicht Sie komplett, pünktlich und heile. Sie erhalten prompte und lösungsorientierte Reaktionen auf Ihre Fragen und umgehenden Rückruf der Betreuer. Und auch im After-Sales-Service bemühen wir uns, stets das Beste zu geben.

Dahinter steckt die Erkenntnis, dass Ihr Geschäft und unser Geschäft heute mehr denn je von Flexibilität und Kooperation geprägt sind. Man erwartet von Ihnen, dass Sie kurzfristig reagieren und anspruchsvolle Aufgaben zuverlässig umsetzen, und dafür benötigen Sie die richtigen Partner. In der Tat sprechen wir hier eher von »Partnerschaft« als von »Service«, obwohl Sie genau das von uns erwarten können: eine perfekte Dienstleistung.

Erreichbarkeit und eine gute Organisation sind das A und O einer guten Serviceabteilung. Das und der erklärte Wille, stets Teil der Lösung zu sein und nicht Teil des Problems. Wir reagieren konzentriert und zügig auf Ihre Anfragen und bringen die Lösung Ihrer Probleme so schnell wie möglich auf den Weg.

1–2_ Mitarbeiter_ aus Technik, Logistik und Auftragsbearbeitung stehen jederzeit zur Verfügung, um den direkten und unmittelbaren Kontakt zum Kunden zu halten
3_ Packzettelkontrolle_ auf Vollständigkeit
4_ Verpackung_ von Einzelteilen
5_ LKW-Beladung_ für den Tür-zu-Tür-Transport

WAS KÖNNEN WIR NOCH FÜR SIE TUN?

Nicht alles lässt sich in einer Broschüre beantworten. Sie haben eigene Ideen und sehr individuelle Aufgaben. Unsere Produkte entwickeln sich weiter und es kommen neue hinzu. Und vielleicht möchten Sie für eine Ihrer aktuellen Aufgaben von uns eine Lösung empfohlen bekommen, die noch nirgendwo abgebildet ist. Sehr gerne! Fordern Sie uns heraus!

Wir freuen uns, wenn Sie mit Ihren Fragen zu uns kommen und uns mit Ihren Ideen und Planungen konfrontieren. Wie bereits verschiedentlich erwähnt: Die Systeme von **raumplus** werden nach Maß gefertigt und eingebaut. Das heißt: Jede Trennwandinstallation, jede Gleittüranlage, jedes Innensystem ist die ganz individuelle Antwort auf eine ganz persönliche Idee. Ihre Idee!

Wir freuen uns auf Ihre Ideen, Fragen und Herausforderungen. Willkommen bei **raumplus**!

Händler-Stempel

Technische Änderungen vorbehalten.
Zeichnungen sind nicht maßstabsgetreu.

raumplus GmbH
Dortmunder Straße 35 · 28199 Bremen · Deutschland
Tel. +49 (0) 421 / 579 50 0 · Fax +49 (0) 421 / 579 50 11
info@raumplus.de · www.raumplus.com

© **raumplus** 05/2012